WEIR

Minerals

Trio®
Guia de Produtos

Na Weir Minerals customizamos soluções especialmente para seus projetos. Tornamo-nos parceiros para entender suas necessidades e projetar a melhor solução para a sua operação.

Globalmente reconhecida pelos projetos, engenharia e manufatura de excelência, nossas soluções completas incorporam tudo, desde consultorias individuais até a rápida e eficiente instalação.
Com nosso insuperável pós-vendas, serviços, suporte e incomparável rede global o atendemos em todas as etapas do projeto.

Projetado para maximizar o desempenho e construído para longa vida útil, toda a linha de equipamentos Trio® é apoiada pela rede Weir Minerals Services™, que opera em mais de 70 países ao redor do mundo.

Equipamentos que você pode confiar

Na Weir Minerals a reputação pela qualidade, engenharia e serviços é excepcional.

Combinando décadas de experiência em projetos inovadores com a maior qualidade de materiais, os equipamentos Trio® lideram a indústria em termos de confiabilidade, produtividade, operação e manutenção facilitadas.

Nossos produtos incluem uma extensa linha de britadores, peneiras, lavadores e transportadores, que podem ser entregues globalmente de forma econômica em containers padrão.

Desempenho Excepcional

Os britadores de mandíbula Trio® e os britadores de impacto com eixo horizontal têm a maior capacidade de britagem primária disponível no Mercado. A linha de britadores de impacto Trio® APS e as linhas de britadores cônicos TC e TP são de alto desempenho para britagem secundária e terciária, além disso, nosso britador de eixo vertical é ideal para britagem terciária ou britagem quaternária extrafina.

Todos os britadores podem ser amplamente aplicados em mineração e nos mercados de agregados e reciclagem. Combinados com as peneiras vibratórias e os transportadores podem ser configurados para produzir produtos de diferentes especificações em circuito aberto ou fechado.

Soluções Customizadas

A linha de equipamentos Trio® pode ser configurada para alcançar o melhor resultado possível em cada uma das aplicações.

Nossas soluções otimizadas incluem seleção de equipamentos, simulação de sistema operacional e desenhos de layout da planta.

Modularidade de Alto Valor

Temos conhecimento e experiência no fornecimento de projetos em plantas modulares. Todos os alimentadores, britadores, peneiras e lavadores podem ser configurados em nossas estruturas semi-portáteis ou modulares, gerando valor adicional devido à redução de custos de estrutura civil, instalação e transporte.

Suporte Global de Serviços

Em todo o mundo a Weir Minerals atende com seu insuperável suporte e serviço. Independente da sua necessidade, seja um sistema completo, um único equipamento ou mesmo peças de reposição, nosso hábil time de serviços torna-se um valioso parceiro em sua planta. Nós também fornecemos treinamentos profissionais em campo para a sua equipe, para que a operação e manutenção de sua planta seja tranquila, segura e eficiente, trazendo retorno para seu negócio desde o primeiro dia.

CONTEÚDO

	PÁGINA
Britadores de Mandíbula	8
Britadores Cônicos	12
HSI – Britadores de Eixo Horizontal	16
VSI – Britadores de Eixo Vertical	18
Alimentadores	20
Transportadores	26
Peneiras	30
Lavadores	35
Separadores Magnéticos	38
Plantas Modulares	40

Britadores de Mandíbula Trio® - Série CT

Equipamentos

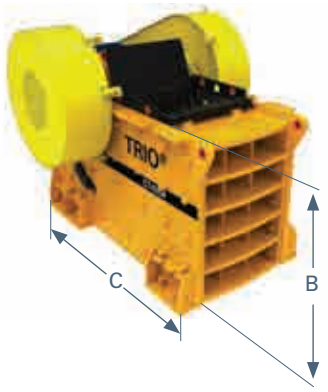

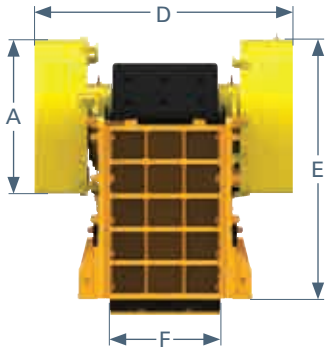

Série CT – Lista de Equipamentos

MODELO	A	B	C	D	E	F
	mm	mm	mm	mm	mm	mm
CT1030	1.160	770	1.912	1.790	1.500	835
CT1040	1.160	770	1.964	2.040	1.500	1.085
CT1048	1.160	770	1.984	2.310	1.325	1.285
CT1252	1.170	860	2.117	2.600	1.570	1.385
CT2036	1.310	1.258	2.280	2.020	2.100	990
CT2436	1.630	1.545	2.596	1.910	2.550	990
CT2645	1.310	1.465	2.485	2.380	2.200	1.194
CT3042	1.720	1.895	3.073	2.295	2.900	1.155
NCT3042	1.285	1.715	2.557	2.290	2.350	1.130
CT3054	1.540	1.640	2.781	2.700	2.560	1.436
CT3254	1.760	1.670	3.034	2.850	2.660	1.436
CT3648	1.810	1.902	3.753	2.890	3.065	1.310
CT4254	1.900	2.254	4.102	3.230	3.290	1.482
CT4763	2.120	2.715	4.585	3.675	3.880	1.730
CT6080	2.960	3.132	6.335	4.170	4.800	2.150

Série CT – Especificação Técnica

MODELO	ABERTURA DE ALIMENTAÇÃO	PESO		CSS		CAPACIDADE		VELOCI-DADE	ALIMENTAÇÃO		POTÊNCIA	
	mm x mm	kg	lbs	mm	in	mtph	stph	rpm	mm	in	kw	hp
CT1030	250×750	6.000	13.228	25-90	1-3,6	23-60	25-65	300	210	8,4	30	40
CT1040	250×1.000	6.911	15.236	25-90	1-3,6	30-79	30-85	300	210	8,4	37	50
CT1048	250×1.200	8.258	18.206	25-90	1-3,6	35-95	40-105	300	210	8,4	55	75
CT1252	320×1.300	10.800	23.810	25-90	1-3,6	50-130	55-140	265	250	10	55	75
CT2036	500×900	11.700	25.794	50-125	2-5	80-220	85-240	250	400	16	55	75
CT2436	600×900	14.800	32.628	75-190	3-7,6	120-350	130-385	250	500	20	75	100
CT2645	660×1.140	18.000	39.683	75-180	3-7,2	155-500	170-600	280	530	21,2	90	125
CT3042	750×1.060	24.900	54.895	75-180	3-7,2	200-500	220-550	250	630	25,2	110	150
NCT3042	750×1.060	20.321	44.800	75-200	3-8	150-500	165-550	270	630	25,2	110	150
CT3054	750×1.350	24.100	53.131	75-200	3-8	240-570	265-625	260	600	24	132	175
CT3254	800×1.370	28.913	63.742	75-180	3-7,2	240-570	265-625	250	650	26	132	175
CT3648	900×1.200	43.321	95.506	100-250	4-10	300-850	330-935	225	750	30	160	200
CT4254	1.060×1.370	58.152	128.203	125-250	5-10	400-900	440-990	220	900	36	200	300
CT4763	1.200×1.600	81.620	179.941	150-300	6-12	520-1.180	570-1.300	200	1.020	40,8	250	350
CT6080	1.500×2.000	148.000	326.284	175-310	7-12,4	675-1.575	740-1.730	200	1.300	52	400	500

DESCRIÇÃO

Britadores de Mandíbula

Série CT

Série CT - Características	Benefícios
• Estrutura robusta	Alta durabilidade
• Câmara de britagem longa	Alta capacidade
• Ajuste hidráulico	Regulagem com fácil ajuste
• Mandíbulas em aço manganês ou ligas especiais.	Manutenção menos frequente
• Construção aparafusada	Permite fácil transporte e instalação subterrânea

Aplicações

- Aplicações em britagem primária em mineração, agregados, reciclagem de concreto e asfalto.
- Tamanho do alimentador próprio para transporte, moagem primária ou britagem secundária.
- Possibilita montagem em chassi, sobre rodas ou esteiras

Britadores de Mandíbula Trio® - Série CTHT

Equipamentos

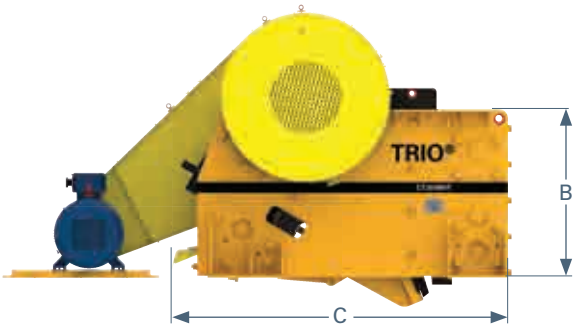

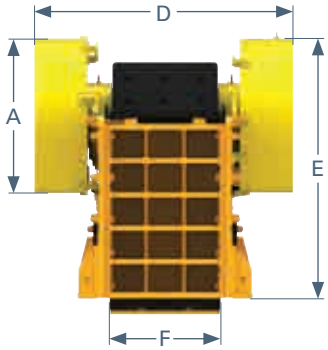

Série CTHT – Lista de Equipamentos

MODELO	A	B	C	D	E	F
	mm	mm	mm	mm	mm	mm
CTHT2036	1.310	1.258	2.474	2.020	2.100	990
CTHT2436	1.630	1.510	2.651	1.910	2.550	990
CTHT2645	1.310	1.465	2.768	2.380	2.200	1.194
CTHT3042	1.720	1.895	3.110	2.295	2.900	1.155
CTHT3054	1.540	1.640	2.800	2.700	2.560	1.436
CTHT3254	1.760	1.670	3.150	2.850	2.660	1.436
CTHT3648	1.810	1.902	3.714	2.890	3.065	1.310
CTHT4254	1.900	2.254	4.284	3.230	3.290	1.482
CTHT4763	2.120	2.715	4.615	3.675	3.880	1.730
CTHT6080	2.960	3.132	6.435	4.170	4.800	2.150

Série CTHT – Especificações Técnicas

MODELO	ABERTURA DE ALIMENTAÇÃO	PESO		CSS		CAPACIDADE		VELOCI-DADE	ALIMENTAÇÃO		POTÊNCIA	
	mm x mm	kg	lbs	mm	in	mtph	stph	rpm	mm	in	kw	hp
CTHT2036	500×900	11.973	26.396	50-112	2-4,5	80-210	90-230	250	400	16	55	75
CTHT2436	600×900	14.721	32.454	70-190	3-7,6	110-350	120-385	250	500	20	75	100
CTHT2645	660×1.140	18.319	40.386	115-220	4,5-8,8	155-500	170-550	280	530	21,2	90	125
CTHT3042	750×1.060	25.200	55.556	75-180	3-7,2	200-500	220-550	250	630	25,2	110	150
CTHT3054	750×1.350	25.100	55.336	75-200	3-8	240-570	265-625	260	600	24	132	175
CTHT3254	800×1.370	30.200	66.580	75-180	3-7,2	240-570	265-625	250	650	26	132	175
CTHT3648	900×1.200	46.309	102.094	100-250	4-10	300-850	330-935	225	750	30	160	200
CTHT4254	1.060×1.370	61.102	134.707	125-250	5-10	400-900	440-990	220	900	36	200	300
CTHT4763	1.200×1.600	84.120	185.453	150-300	6-12	520-1.180	570-1.300	200	1.020	40,8	250	350
CTHT6080	1.500×2.000	152.000	335.102	175-310	7-12,4	675-1.575	740-1.730	200	1.300	52	400	500

DESCRIÇÃO

Britadores de Mandíbula

Série CTHT

Série CTHT - Características	Benefícios
• Estrutura robusta	Alta durabilidade
• Câmara de britagem longa	Alta capacidade
• Sistema de alívio hidráulico com abanadeira	Protege contra falhas mecânicas ou paralisação caso material não britável entre no britador
• Ajuste Hidráulico	Regulagem com fácil ajuste
• Mandíbula em aço manganês ou ligas especiais	Manutenção menos frequente
• Construção aparafusada	Permite fácil transporte e instalação subterrânea

Aplicações

- Aplicações em britagem primária em mineração, agregados, reciclagem de concreto e asfalto.
- Tamanho do alimentador próprio para transporte, moagem primária ou britagem secundária.
- Possibilita montagem em chassi sobre rodas ou esteira.

Britadores Cônicos Trio® - Série TP

Equipamentos

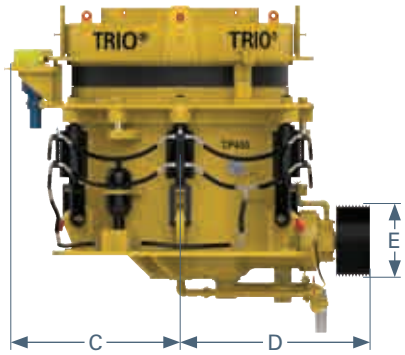

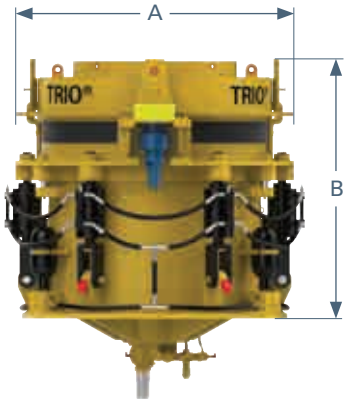

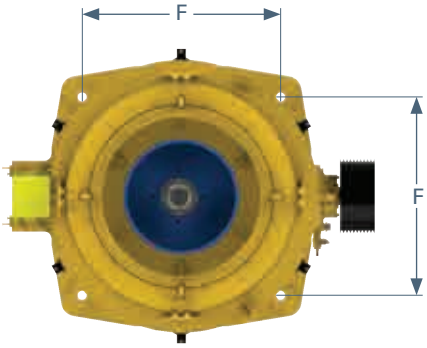

Série TP - Lista de Equipamentos

MODELO	A	B	C	D	E	F
	mm	mm	mm	mm	mm	mm
TP260	1.843	1.601.2	1.250	1.301	630	1.100 & 1.500
TP350	2.140	1.970	1.360.5	1.426	600	1.600 & 1.765
TP450	2.467	2.117	1.500	1.622	630	1.660
TP600	2.590	2.453	1.575	1.928	720	1.765
TP900	3.260	3.536	1.700	2.474	569	2.490

Série TP - Especificações Técnicas

MODELO	DIÂMETRO DA CABEÇA		PESO		ALIMENTAÇÃO MÁXIMA		CSS		POTÊNCIA		VELOCIDADE DO CONTRA-EIXO
	mm	in	kg	lbs	mm	in	mm	in	kw	hp	rpm
TP260	935	36,8	12.000	26.455	265	10,43	6-38	0,24-1,5	185	260	910-1.088
TP350	1.133	44,6	18.500	40.786	265	10,43	6-45	0,24-1,77	250	350	870-1.024
TP450	1.250	49,2	25.000	55.116	330	12,99	8-50	0,31-1,97	315	450	768-1.024
TP600	1.475	58,1	35.000	77.161	303	11,93	8-50	0,31-1,97	450	600	798-1.105
TP900	1.828.8	72	76.000	167.200	345	13,58	10-55	0,39-2,17	630	900	938-1.072 ou 1.137-1.299

Série TP - Tabela de Capacidades

MODELO	CSS						
	10 mm	13 mm	19 mm	25 mm	32 mm	38 mm	45 mm
TP260	90-110	122-145	160-195	177-217	198-242	216-264	-
TP350	125-154	180-220	211-281	247-290	261-319	284-347	288-352
TP450	160-215	200-265	285-375	335-435	380-490	430-575	490-590
TP600	200-300	290-350	410-475	470-530	500-575	540-670	620-790
TP900	270-350	325-450	435-600	525-770	600-900	650-1.000	770-1.050

Nota: A capacidade indicada não representa a capacidade mínima ou máxima. A capacidade real irá depender da velocidade do eixo excêntrico, seleção da câmara e parâmetros de abertura. As características de minério assumidas para a capacidade indicada são: material de fluxo livre, dureza moderada e densidade aparente superior a 1.6 tonelada métrica por metro cúbico. Para obter melhores resultados, recomenda-se operar o britador cônico com a câmara de britagem cheia. Contudo, todos os britadores da série TP aceitam variações razoáveis nas taxas de alimentação.

DESCRIÇÃO

Britadores Cônicos

Série TP

Série TP - Características	Benefícios
• Projeto compacto	Fácil adaptação ou substituição de britadores em plantas de baixo desempenho
• Contrapesos	Equipamento balanceado que permite a instalação em estruturas já existentes ou em conjuntos móveis
• Engrenagem helicoidal	Ruído das engrenagens reduzido e vida útil mais longa
• Ajuste hidráulico	Fácil ajuste do CSS
• Alívio hidráulico para materiais não britáveis	Previne a interrupção de operação causada por materiais não britáveis
• Desobstrução hidráulica	Permite desobstrução segura da câmara de britagem em caso de parada do britador com carga

Aplicações

- Circuitos de britagem secundários, terciários e quaternários
- Tamanho e formato adequados para o mercado de agregados
- Britagem de minérios para redução direta, lixiviação ou moagem

Britador Cônico Trio® - Série TC

Equipamentos

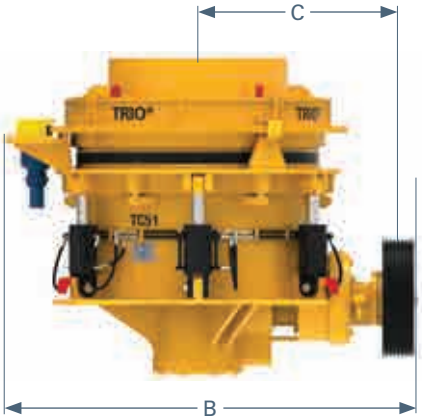

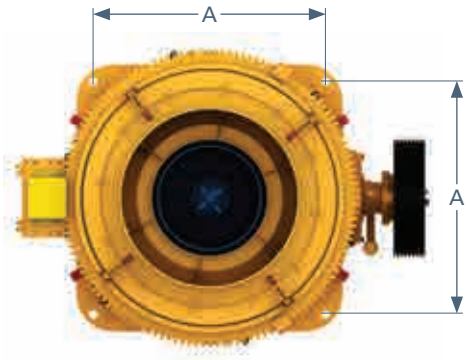

Série TC - Lista de Equipamentos

MODELO	A mm	B mm	C mm
TC36	1.321	2.700	1.960
TC51	1.765	3.185	2.280
TC66	2.261	3.960	2.910
TC84X	2.490	4.650	3.500

Série TC - Especificações Técnicas

MODELO	PESO DO EQUIPAMENTO		PESO DE INSTALAÇÃO MÁXIMO		PESO DA MAIOR PEÇA		POTÊNCIA RECOMENDADA		VELOCIDADE DE ROTAÇÃO
	kg	lbs	kg	lbs	kg	lbs	kw	hp	rpm
TC36	12.000	26.455	5.000	11.023	<2.700	<5.952	75-90	100-125	585
TC51	22.500	49.604	9.200	20.283	<5.000	<11.023	160-200	200-250	625
TC66	43.500	95.901	19.000	41.888	<10.000	<22.046	250	350	550
TC84X	78.000	171.960	36.500	80.469	<17.000	<37.479	400-450	500-600	480-530

Série TC - Tabela de Capacidade (TPH)

MODELO	CÂMARA	CSS										
		3mm	6mm	10mm	13mm	16mm	19mm	25mm	32mm	38mm	51mm	64mm
TC36	Standard	-	-	45-60	55-75	70-90	80-105	110-135	125-155	145-190	-	-
	Cabeça Curta	25-35	45-65	65-85	80-110	90-125	115-150	-	-	-	-	-
TC51	Standard	-	-	-	100-135	110-160	135-200	155-265	175-315	230-350	310-420	-
	Cabeça Curta	45-75	70-100	90-130	115-190	140-230	175-260	200-300	-	-	-	-
TC66	Standard	-	-	-	-	160-210	175-240	250-340	290-410	320-495	380-570	480-770
	Cabeça Curta	-	120-165	150-230	190-290	220-330	250-370	300-405	-	-	-	-
TC84X	Standard	-	-	-	-	-	360-480	480-680	600-860	720-940	900-1.300	1.200-1.500
	Cabeça Curta	-	215-315	300-415	360-500	410-580	450-630	520-700	-	-	-	-

Nota: A capacidade indicada não é um valor mínimo ou máximo. A capacidade real dependerá da velocidade do excêntrico, da seleção da câmara e dos parâmetros de alimentação. Para obter melhores resultados, recomenda-se operar o britador cônico com a câmara de britagem cheia. Contudo, todos os britadores da série TC aceitam variações razoáveis nas taxas de alimentação.

DESCRIÇÃO

Britadores Cônicos

Série TC

Série TC - Características	Benefícios
• Extra pesado	Maior durabilidade em condições de sobrecarga frequente
• Buchas de bronze cônicas	Projeto comprovado para britadores cônicos
• Engrenagem helicoidal	Rudução de ruído e vida útil prolongada
• Ajuste hidráulico	Fácil ajuste do CSS
• Alívio hidráulico	Previne a interrupção de operação causada por materiais não britáveis
• Desobstrução hidráulica	Permite desobstrução segura da câmara de britagem em caso de parada do britador com carga

Aplicações

- Circuitos de britagem secundários, terciários e quaternários
- Tamanho e formato adequados para o mercado de agregados
- Britagem de minérios para redução direta, lixiviação ou moagem

Britadores de Impacto Eixo de Horizontal - Séries APP e APS

Equipamentos

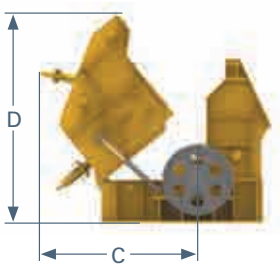

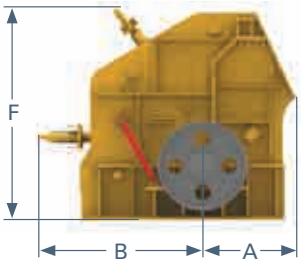

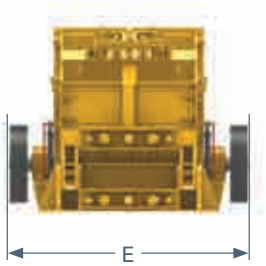

Séries APP e APS - Lista de Equipamentos

MODELO	A	B	C	D	E	F
	mm	mm	mm	mm	mm	mm
APP4354	1.105	2.100	2.634	3.252	2.462	2.577
APP5148	1.154	2.245	2.876	3.673	2.355	2.920
APP5560	1.220	2.307	3.015	3.825	2.637	3.125
*APP6384	1.396	2.536	3.525	4.401	3.990	3.581
APS3030	875	1.234	1.516	1.910	1.525	1.620
APS4034	1.152	1.543	2.052	2.600	1.940	2.219
APS4054	1.152	1.543	2.020	2.600	2.528	2.219
APS5160	1.152	2.104	2.560	3.351	2.637	2.600
*APS6084	1.382	2.445	3.075	3.905	3.990	3.085

Séries APP e APS - Especificações Técnicas

MODELO	TAMANHO DO ROTOR (DxL)		PESO*		ABERTURA DE ALIMENTAÇÃO		CAPACIDADE MÁXIMA***		VELOCI-DADE	POTÊNCIA		ALIMEN-TAÇÃO MÁXIMA**	
	mm	in	kg	lbs	mm	in	mtph	stph	rpm	kw	hp	mm	in
APP4354	1.100 x 1.370	43 x 54	17.500	38.600	1.000 x 1.400	40 x 45	250-350	275-385	400-650	200	250	600	24
APP5148	1.300 x 1.220	51 x 48	19.500	43.000	1.100 x 1.250	44 x 50	300-450	330-495	350-600	250	350	700	27
APP5560	1.400 x 1.520	55 x 60	25.660	56.580	1.400 x 1.570	56 x 63	500-650	550-715	350-600	355	500	800	34,5
*APP6384	1.600 x 2.130	63 x 84	45.700	107.500	1.600 x 2.150	64 x 86	650-850	715-935	350-500	315 x 2	450 x 2	1.000	39
APS3030	760 x 760	30 x 30	4.190	9.240	800 x 680	32 x 27	20-65	22-70	900-1.200	55	75	200	7,5
APS4034	1.015 x 860	40 x 34	9.450	20.840	800 x 900	32 x 36	80-150	88-165	400-650	110	150	400	16
APS4054	1.015 x 1.370	40 x 54	13.400	29.550	800 x 1.400	32 x 56	120-200	130-220	400-650	160	250	400	16
APS5160	1.300 x 1.520	51 x 60	21.000	46.300	800 x 1.570	32 x 63	250-350	275-385	350-600	250	350	600	24
*APS6084	1.520 x 2.130	60 x 84	40.070	88.360	1.000 x 2.150	40 x 86	350-450	385-495	350-500	250 x 2	350 x 2	800	31,5

* Peso do equipamento não inclui pacote do motor

** O tamanho máximo da alimentação, a dimensão de via mais longa está sujeita à aplicação de RPM requerida e potência instalada

*** Os resultados podem variar dependendo da gradação do material de alimentação, da umidade, friabilidade, rotação, potência instalada e aplicação. Consulte a Weir Minerals para obter uma capacidade específica para a sua aplicação.

DESCRIÇÃO

Britadores de Impacto de Eixo Horizontal

Séries APP e APS

Séries APP e APS - Características	Benefícios
• Série APP foi projetada para aplicações primárias	Permite a alimentação correta na câmara de britagem para processar materiais graúdos
• Série APS foi projetada para aplicações secundárias	Permite a adição de uma terceira cortina que possibilita moagem
• Ajuste hidráulico da cortina	Fácil ajuste do CSS
• Rotores com opções de 2, 3 ou 4 barras	Aplicação flexível
• Barra ajustável	Aumenta o desempenho de britagem e reduz o desgaste
• Assistente hidráulico de abertura da carcaça do britador	Fácil acesso para inspeção do britador

Aplicações

- Pedreiras
- Britagem primária
- Plantas móveis
- Produto final em forma cúbica

VSI Britadores de Impacto de Eixo Vertical - Série TV

Equipamentos

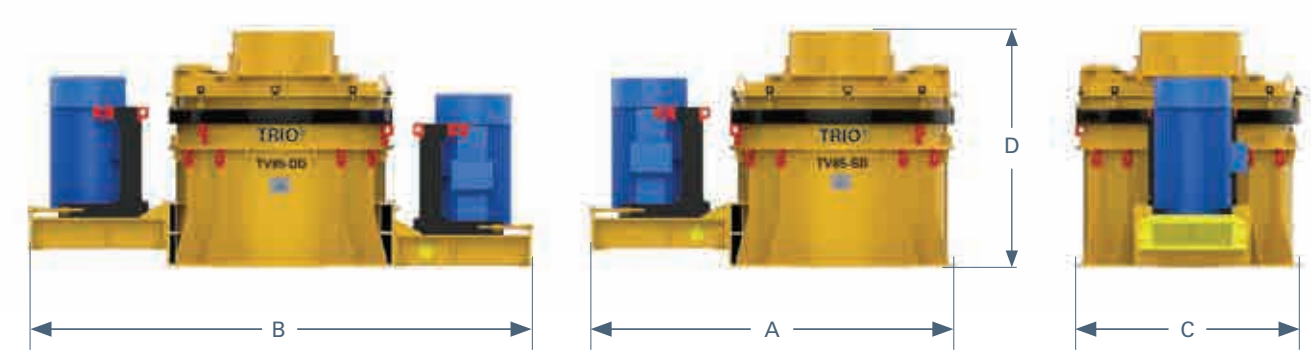

Série TV - Linha de Equipamentos

MODELO	A	B	C	D
	mm	mm	mm	mm
TV65	3.346	-	1.800	2.384
TV85	3.685	4.990	2.240	3.005
TV95	3.685	4.990	2.240	3.005

Série TV - Especificações Técnicas

MODELO	POTÊNCIA MÁXIMA		PESO*		TAMANHO DA ALIMENTAÇÃO MÁXIMA**	INTERVALO DE VELOCIDADE	CAPACIDADE MÁXIMA***	
	kw	hp	kg	lbs	mm	rpm	mtph	stph
TV65-ROR-SD	160	200	9.500	20.962	40	1.500-2.700	125	140
TV85-ROR-SD	250	350	13.000	28.685	50	800-1.800	250	275
TV85-ROR-DD	132 x 2	150 x 2	14.500	31.994	50	800-1.800	250	275
TV85-ROS-SD	315	400	15.000	33.098	40	800-1.650	300	330
TV85-ROS-DD	160 x 2	200 x 2	16.500	36.407	40	800-1.650	300	330
TV85-SOS-SD	315	400	15.500	34.201	90	800-1.400	300	330
TV85-SOS-DD	200 x 2	250 x 2	17.000	37.511	90	800-1.400	400	440
TV95-ROR-SD	315	400	13.500	29.788	50	800-1.650	300	330
TV95-ROR-DD	315 x 2	400 x 2	16.500	36.407	50	800-1.650	500	550
TV95-ROS-SD	315	400	16.000	35.304	50	800-1.650	350	385
TV95-ROS-DD	315 x 2	400 x 2	19.000	41.924	50	800-1.650	550	606
TV95-SOS-SD	315	400	19.500	43.027	125	800-1.300	350	385
TV95-SOS-DD	315 x 2	400 x 2	22.500	49.646	125	800-1.300	550	606

* O peso do equipamento não inclui o pacote do motor.
** O tamanho máximo da alimentação e a dimensão de via mais longa estão sujeitas à aplicação de RPM requerida e à potência instalada.
*** A performance do britador pode variar dependendo da granulometria da alimentação, umidade, mistura do conteúdo, friabilidade do material e rotação por minuto do britador.

Nota: Consulte a Weir Minerals para informações específicas sobre desempenho e capacidade para a sua aplicação.

DESCRIÇÃO

VSI - Britadores de Impacto de Eixo Vertical

Série TV

Série TV - Características	Benefícios
• Grande tremonha de alimentação	Fácil ajuste do transportador de alimentação
• Abertura hidráulica da tampa	Fácil acesso à câmara de britagem para inspeção
• Ajuste externo do tubo de alimentação	Ajuste da alimentação sem abertura do britador
• Sistema de transferência de ar	Reduz emissão de poeira
• Opções ajustáveis e flexíveis da câmara de britagem que incluem Metal sobre Metal (SOS), Rocha sobre Metal (ROS) e Rocha sobre Rocha (ROR).	Proporciona maior flexibilidade de aplicações
• Lubrificação a óleo com medição de fluxo, aquecimento e resfriamento com proteção de parada	Proporciona excelente desempenho e proteção dos rolamentos

Aplicações

- Brita
- Areia artificial
- Recuperação de metais preciosos
- Rebritagem de material fora de especificação
- Britagem e moagem de materiais para a indústria de abrasivos

Alimentadores de Grelha Trio® - Série TF

Equipamentos

Série TF - Especificações Técnicas

MODELO	DECKS	DIMENSÕES		PESO DO EQUIPAMENTO		ROLA-MENTO	ALIMENTAÇÃO MÁXIMA		CAPACIDADE		VELOCI-DADE DE OPERAÇÃO	POTÊNCIA REQUERIDA	
		mm x mm	in x ft	kg	lbs	mm	mm	in	mtph	stph	rpm	kw	hp
TF4010	1	1.000 x 3.050	40 x 10	2.950	6.490	90	600	24	290-450	320-500	650-800	11	15
TF4012	1	1.000 x 3.650	40 x 12	3.530	7.766	90	600	24	290-450	320-500	650-800	15	20
TF4014	1	1.000 x 4.268	40 x 14	3.905	8.591	90	600	24	290-450	320-500	650-800	15	20
TF4016	1	1.000 x 4.875	40 x 16	4.859	10.690	90	600	24	325-495	360-545	650-800	18,5	25
TF4616	1	1.124 x 4.875	46 x 16	5.000	11.000	90	700	28	370-535	410-590	650-800	18,5	25
TF4620	1 ou 2	1.124 x 6.000	46 x 20	6.500	14.300	90	700	28	370-535	410-590	650-800	22	30
TF5217	1	1.300 x 5.200	52 x 17	6.370	14.014	110	800	32	410-615	455-680	650-800	30	40
TF5220	1 ou 2	1.300 x 6.000	52 x 20	7.685	16.907	110	800	32	410-615	455-680	650-800	30	40
TF5224	2	1.300 x 7.300	52 x 24	10.185	22.407	130	800	32	410-615	455-680	650-800	37	50
TF5820	1 ou 2	1.475 x 6.000	58 x 20	9.305	20.471	130	900	36	450-700	500-770	650-800	45	60
TF6420	1 ou 2	1.625 x 6.000	64 x 20	10.895	23.969	140	1.100	44	600-820	660-905	650-800	45	60
TF6424	1 ou 2	1.625 x 7.300	64 x 24	12.658	27.847	140	1.100	44	600-820	660-905	650-800	45	60
TF7220	2	1.830 x 6.000	72 x 20	12.319	27.101	160	1.100	44	700-1.235	770-1.360	650-800	55	75
TF7224	2	1.830 x 7.320	72 x 24	16.126	35.477	160	1.100	44	700-1.235	770-1.360	650-800	75	100

DESCRIÇÃO

Alimentadores

Série TF

Série TF - Características	Benefícios
• Estrutura construída em perfis laminados	Alta resistência para alimentação pesada
• Peças de desgaste, em aço AR, substituíveis (parafusadas ou soldadas)	Fácil substituição e proteção de áreas de desgaste
• Barras da grelha ajustáveis	Permite aplicações em diferentes condições
• Deck simples ou duplo	Hábil na remoção de finos
• Amplitude ajustável	Aplicação flexível

Aplicações

- Alimentação primária de britadores utilizados em mineração, agregados e aplicações de reciclagem
- Rip Rap (rachões)
- Estacionário, móvel ou sobre sapatas

Alimentadores Apron Trio® - Série TAF

Equipamento

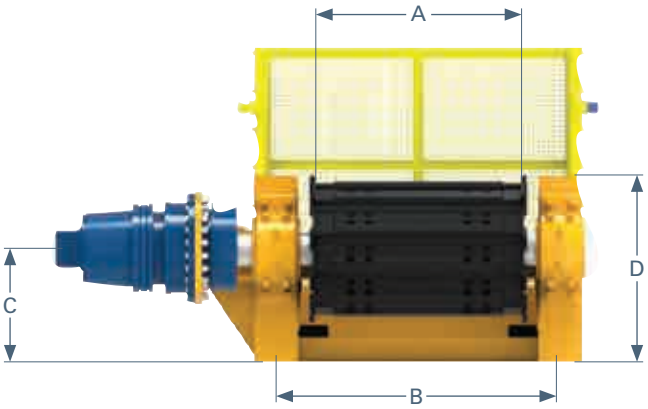

Série TAF - Linha de Produtos

MODELO	A mm	B mm	C mm	D mm
TAF08	800	1.250	670	1.100
TAF10	1.000	1.500	670	1.100
TAF12	1.200	1.676	670	1.100
TAF15	1.500	1.980	941	1.570
TAF18	1.800	2.296	941	1.558
TAF21	2.100	2.600	941	1.570
TAF24	2.400	2.950	1.445	2.075
TAF27	2.700	3.250	1.110	1.900
TAF30	3.000	3.560	1.110	1.900

Nota: A medida B, C e D são indicativas e variam de acordo com a capacidade, ângulo de inclinação e dimensão da pilha dos alimentadores de sapata.

Série TAF - Especificações Técnicas

MODELOS	LARGURA DAS SAPATAS		TAMANHO DA ALIMENTAÇÃO		CAPACIDADE*		CENTRO A CENTRO	
	mm	in	mm	in	mtph	stph	m	ft
TAF08	800	31.5	≤300	≤12"	≤180	≤198	4-20	13-65'7"
TAF10	1.000	39"	≤400	≤15"	≤300	≤330	4-20	13-65'7"
TAF12	1.200	47"	≤500	≤19"	≤420	≤463	4-20	13-65'7"
TAF15	1.500	59"	≤650	≤25"	≤660	≤727	6-18	19'8"-59'
TAF18	1.800	71"	≤800	≤32"	≤900	≤992	6-18	19'8"-59'
TAF21	2.100	83"	≤950	≤37"	≤1.260	≤1.386	6-18	19'8"-59'
TAF24	2.400	95"	≤1.100	≤43"	≤1.620	≤1.785	8-16	13'-52'6"
TAF27	2.700	106"	≤1.250	≤49"	≤2.160	≤2.226	8-16	13'-52'6"
TAF30	3.000	118"	≤1.400	≤55"	≤2.700	≤2.970	8-12.5	13'-41'

* Capacidade estimada com base na velocidade de operação preferencial e densidade do material a granel de 1.6 toneladas métricas por metro cúbico.

DESCRIÇÃO

Alimentadores

Série TAF

Série TAF - Características	Benefícios
• Eixo de acionamento extrapesado	Serviço de mineração proporcionando excelente desempenho
• Peças de desgaste, resistentes a abrasão, substituíveis (parafusadas ou soldadas)	Fácil substituição e proteção de áreas de desgaste
• Anéis de montagem resistentes à abrasão	Projeto superior proporcionando desempenho excepcional
• Rolos de suporte e de retorno resistentes à abrasão	Projeto superior proporcionando desempenho excepcional
• Engrenagem de transmissão extrapesada	Excelente tração e força de transmissão para aplicações severas ou mesmo quando opera em condições climáticas extremas
• Barras laterais e placas em manganês resistentes à abrasão	Projeto superior proporcionando desempenho excepcional

Aplicações

- Alimentação da estação primária de britagem e escalpeamento de materiais argilosos e pegajosos

Alimentadores Pan Trio® - Série EF

Equipamentos

Série EF - Especificações Técnicas – Quando Suspenso

MODELOS	TIPO	TAMANHO DO CHUTE		PESO		ALIMENTAÇÃO MÁXIMA		POTÊNCIA		CAPACIDADE		VELOCIDADE	
		mm x mm	in x ft	kg	lbs	mm	in	kw	hp	mtph	stph	rpm@50hz	rpm@60hz
EF2404	Leve	1.200 x 580	24" x 4'	558	1.230	200	8"	0,75 x 2	1 x 2	120-160	130-176	1.430	1.716
	Pesada	-	-	-	-	-	-	-	-	-	-	-	-
EF3005	Leve	1.524 x 742	30" x 5'	893	1.968	260	10"	1,5 x 2	2 x 2	170-240	187-264	970	1.164
	Pesada	-	-	-	-	-	-	-	-	-	-	-	-
EF3605	Leve	1.524 x 895	36" x 5'	998	2.200	300	12"	1,5 x 2	2 x 2	200-300	220-330	970	1.164
	Pesada	1.524 x 895	36" x 5'	1.121	2.470	300	12"	2,2 x 2	3 x 2	250-400	275-440	970	1.164
EF3606	Leve	1.830 x 895	36" x 6'	953	2.100	300	12"	1,5 x 2	2 x 2	200-300	220-330	970	1.164
	Pesada	1.830 x 915	36" x 6'	1.470	3.240	350	14"	2,2 x 2	3 x 2	250-400	275-440	970	1.164
EF4806	Leve	1.820 x 1.200	48" x 6'	1.500	3.306	350	14"	1,5 x 2	2 x 2	250-350	275-385	970	1.164
	Pesada	1.820 x 1.200	48" x 6'	1.653	3.643	350	14"	2,2 x 2	3 x 2	400-550	440-605	970	1.164
EF6006	Leve	1.830 x 1.500	60" x 6'	1.791	3.947	350	14"	2,2 x 2	3 x 2	400-550	440-605	970	1.164
	Pesada	-	-	-	-	-	-	-	-	-	-	-	-
EF7208	Leve	-	-	-	-	-	-	-	-	-	-	-	-
	Pesada	-	-	-	-	-	-	-	-	-	-	-	-

Série EF - Especificações Técnicas – Quando Apoiado no solo

MODELOS	TIPO	TAMANHO DO CHUTE		PESO		ALIMENTAÇÃO MÁXIMA		POTÊNCIA		CAPACIDADE		VELOCIDADE	
		mm x mm	in x ft	kg	lbs	mm	in	kw	hp	mtph	stph	rpm@50hz	rpm@60hz
EF2404	Leve	-	-	-	-	-	-	-	-	-	-	-	-
	Pesada	1.200 x 580	24" x 4'	807	1.778	200	8"	1,1 x 2	1,5 x 2	120-160	130-176	1.430	1.716
EF3005	Leve	1.524 x 742	30" x 5'	1.034	2.279	260	10"	1,5 x 2	2 x 2	170-240	187-264	970	1.164
	Pesada	-	-	-	-	-	-	-	-	-	-	-	-
EF3605	Leve	1.524 x 895	36" x 5'	1.153	2.541	300	12"	1,5 x 2	2 x 2	200-300	220-330	970	1.164
	Pesada	1.524 x 895	36" x 5'	1.253	2.762	300	12"	2,2 x 2	3 x 2	250-400	275-440	970	1.164
EF3606	Leve	1.820 x 895	36" x 6'	1.243	2.740	300	12"	1,5 x 2	2 x 2	200-280	220-308	970	1.164
	Pesada	-	-	-	-	-	-	-	-	-	-	-	-
EF4806	Leve	1.820 x 1.200	48" x 6'	1.620	3.570	350	14"	1,5 x 2	2 x 2	250-350	275-385	970	1.164
	Pesada	1.820 x 1.200	48" x 6'	1.885	4.155	350	14"	2,2 x 2	3 x 2	400-550	440-605	970	1.164
EF6006	Leve	-	-	-	-	-	-	-	-	-	-	-	-
	Pesada	1.830 x 1.500	60" x 6'	2.159	4.758	400	16"	3 x 2	4 x 2	520-630	572-693	970	1.164
EF7208	Leve	2.440 x 1.810	72" x 8'	3.458	7.621	500	20"	4,5 x 2	6 x 2	580-700	638-770	970	1.164
	Pesada	-	-	-	-	-	-	-	-	-	-	-	-

DESCRIÇÃO

Alimentadores

Série EF

Série EF - Características	Benefícios
• Construção em aço soldado com alívio de tensão	Aumento da confiabilidade do produto
• Estrutura construída em perfis laminados	Aumento da robustez resultando em maior vida útil
• Revestimentos resistenstes à abrasão (parafusados)	Fácil substituição e proteção de áreas de desgaste
• Vibradores com contrapesos ajustáveis	Flexibilidade de aplicação
• Controle de variação da velocidade	Flexibilidade de aplicação
• Modelos para aplicação apoiados em base ou suspensos	Pode ser utilizado em silos ou pilhas

Aplicações

- Controle de material proveniente de silo
- Controle de alimentação para britador ou peneira
- Desaguamento de material com a adição de telas

Transportadores Trio® - Série RSC

Equipamento

DESCRIÇÃO

Transportadores

Série RSC

Série RSC - Características	Benefício
• 40′ - 200′ comprimento	Construída para atender as necessidades específicas
• Altura da treliça padrão entre 24″ - 60″	Robusta
• Altura fixa ou ajustável	Construída para atender as necessidades específicas
• Eixos fixos ou giratórios	Construída para atender as necessidades específicas
• Seção standard de treliças modulares de 20′, 30′ e 40′	Fácil transporte e montagem
• Opcionais como passarelas, coberturas de correias e bandejas de gotejamento	Segura e de fácil acesso para manutenção

Aplicações

- Produto final
- Toda a planta

Transportadores Trio® - Série TFC

Equipamentos

DESCRIÇÃO

Transportadores

Série TFC

Série TFC - Características	Benefícios
• Disponível em qualquer comprimento	Construída para atender as necessidades específicas
• Treliça standard de 24” a 60”	Robusta
• Projeto de resistência sísmica quando solicitado	Atende demandas ambientais
• Treliças com seções padrão disponíveis em comprimentos de 20’, 30’ e 40’	Fácil montagem e transporte
• Suporta inclinação até 18°	Construída para atender as necessidades específicas
• Opcionais como passarelas, coberturas de correias e bandejas de gotejamento	Seguro e acessível para manutenção

Aplicações

- Transportadores estacionários ou aplicações da planta
- Qualquer local onde proteção sísmica seja um requisito

Transportadores Trio® - Série STK

Equipamentos

DESCRIÇÃO

Transportadores

Série STK

Série STK - Características	Benefícios
• Disponível em qualquer comprimento	Construída para atender as necessidades específicas
• Treliça standard com altura de 27″ e 30″	Trabalho pesado
• Projeto de resistência sísmica quando solicitado	Atende demandas ambientais
• Seção standard de treliças de 20′, 30′ e 40′ de comprimento	Fácil montagem e transporte
• Suporta inclinação até 18′	Seguro e acessível para manutenção

Aplicações

- Transportadores móveis ou necessidades das plantas
- Trabalho leve a médio

Transportadores Trio® - Especificações

Equipamentos

Padronização de Toneladas por Hora *

LARGURA (mm/in)	CAPACIDADE	
600/24	270	300
760/30	450	500
900/36	675	750
1000/42	900	1000
1200/48	1350	1500
1500/60	1800	2000

* Cálculos de toneladas por hora para todas os comprimentos de correias baseados nos seguintes critérios:

- Densidade do material: 1.6 t/m3 (100 lbs/ft3)
- Velocidade da correia: 1.78 m/s (350 ft/m)

Disponibilidade das Correias Transportadoras Série RSC

LARGURA (mm/in)	COMPRIMENTO (m/ft)																
	12/40	15/50	18/60	21/70	24/80	27/90	30/100	33/110	35/120	39/130	42/140	45/150	48/160	52/170	55/180	58/190	60/200
600/24	■	■	■	■	■	■	■	■	■	■	■	■	■	■	■	■	■
760/30	■	■	■	■	■	■	■	■	■	■	■	■	■	■	■	■	■
900/36	■	■	■	■	■	■	■	■	■	■	■	■	■	■	■	■	■
1000/42	■	■	■	■	■	■	■	■	■	■	■	■	■	■	■	■	■
1200/48	■	■	■	■	■	■	■	■	■	■	■	■	■	■	■	■	■
1500/60	■	■	■	■	■	■	■	■	■	■	■	■	■	■	■	■	■

Disponibilidade de Correias Transportadoras Série TFC

LARGURA (mm/in)	COMPRIMENTO (m/ft)
600/24	Disponível em qualquer largura e em todos os comprimentos de correias.
760/30	
900/36	
1000/42	
1200/48	
1500/60	

Disponibilidade de Correias Transportadoras Série STK

LARGURA (mm/in)	COMPRIMENTO (m/ft)
600/24	Disponível em qualquer comprimento
760/30	
900/36	
1000/42	

Peneiras Horizontais Trio® - Séries TTH e TTHSP

Equipamentos

Série TTH - Especificações Técnicas

MODELO	DECKS	TAMANHO		PESO		POTÊNCIA		MATERIAL MÁXIMO		VELO-CIDADE NORMAL	AMPLITUDE MÁXIMA	
		mm x mm	ft x ft	kg	lbs	kw	hp	mm	in	rpm	mm	in
TTH4142	2	1.220 x 4.270	4 x 14	5.968	13.157	18,5	25	250	10	780	18	11/16
TTH5162	2	1.560 x 4.880	5 x 16	6.650	14.661	22	30	250	10	780	18	11/16
TTH5163	3	1.560 x 4.880	5 x 16	7.895	17.405	22	30	250	10	780	18	11/16
TTH6162	2	1.830 x 4.880	6 x 16	6.645	14.650	22	30	250	10	780	18	11/16
TTH6163	3	1.830 x 4.880	6 x 16	8.228	18.140	30	40	250	10	780	18	11/16
TTH6202	2	1.830 x 6.096	6 x 20	8.194	18.065	30	40	250	10	780	18	11/16
TTH6203	3	1.830 x 6.096	6 x 20	10.032	22.117	30	40	250	10	780	18	11/16
TTH7202	2	2.100 x 6.096	7 x 20	10.382	22.888	37	50	250	10	780	18	11/16
TTH7203	3	2.100 x 6.096	7 x 20	12.329	27.181	37	50	250	10	780	18	11/16
TTH8202	2	2.440 x 6.096	8 x 20	11.212	24.718	37	50	250	10	780	18	11/16
TTH8203	3	2.440 x 6.096	8 x 20	13.446	29.643	37	50	250	10	780	18	11/16

Série TTHSP - Especificações Técnicas

MODELO	DECKS	TAMANHO		PESO		POTÊNCIA		MATERIAL MÁXIMO		VELO-CIDADE NORMAL	AMPLITUDE MÁXIMA	
		mm x mm	ft x ft	kg	lbs	kw	hp	mm	in	rpm	mm	in
TTHSP6163	3	1.830 x 4.880	6 x 16	10.002	22.051	37	50	250	10	780	18	11/16
TTHSP6202	2	1.830 x 6.096	6 x 20	11.256	24.815	30	40	400	16	780	18	11/16
TTHSP6203	3	1.830 x 6.100	6 x 20	12.307	27.132	37	50	400	16	780	18	11/16
TTHSP7202	2	2.135 x 6.096	7 x 20	11.985	26.422	37	50	400	16	780	18	11/16
TTHSP8202	2	2.440 x 6.096	8 x 20	11.931	26.303	37	50	250	10	780	18	11/16

DESCRIÇÃO

Peneiras Horizontais

Série TTH

Série TTH - Características	Benefícios
• Configurações com deck simples, duplo, triplo ou quádruplo	Flexibilidade de aplicação
• Modelos para scalping para manuseio de 300 mm (12”) na alimentação	O modelo TTHSP lida com aplicações tipo scalping
• Quadros planos ou arqueados (com alívio de tensão)	Pode ser utilizada tanto com telas metálicas de borracha ou PU.
• Amplitude do movimento ajustável (30 a 60 graus)	Flexibilidade de aplicação
• Amplitude ajustável (9.75mm a 19mm)	Flexibilidade de aplicação
• Montagem rápida com hulk bolt	Padrão industrial para atingir desempenho excepcional

Aplicações

- Modelos SP para alimentações até 200 mm/8”
- Peneiramento a seco ou úmido de 150mm a 3mm
- Para uso em mineração, agregados e operações de reciclagem

Peneiras Inclinadas Trio® - Séries TIH, TIHSP, TIO e TIOSP

Equipamentos

Série TIH - Especificações Técnicas

MODELO	DECKS	TAMANHO		PESO		POTÊNCIA		TAMANHO MÁXIMO		VELOCI-DADE NORMAL	AMPLITUDE MÁXIMA	
		mm x mm	ft x ft	kg	lbs	kw	hp	mm	in	rpm	mm	in
TIH4101	1	1.270 x 3.080	4x10	1.918	4.228	7,5	10	200	8	840	9,5	3/8
TIH4102	2	1.270 x 3.080	4x10	2.802	6.177	7,5	10	200	8	840	9,5	3/8
TIH4103	3	1.270 x 3.080	4x10	4.128	9.101	11	15	200	8	840	9,5	3/8
TIH4122	2	1.270 x 3.670	4x12	2.875	6.338	7,5	10	200	8	840	9,5	3/8
TIH5142	2	1.525 x 4.268	5x14	4.300	9.480	11	15	200	8	840	9,5	3/8
TIH5143	3	1.525 x 4.268	5x14	5.142	11.336	11	15	200	8	840	9,5	3/8
TIH5162	2	1.525 x 4.878	5x16	4.720	10.406	11	15	200	8	840	9,5	3/8
TIH6202	2	1.830 x 6.096	6x20	5.454	12.024	18,5	25	200	8	840	9,5	3/8
TIH6203	3	1.830 x 6.096	6x20	7.171	15.809	18,5	25	200	8	840	9,5	3/8

Série TIHSP - Especificações Técnicas

MODELO	DECKS	TAMANHO		PESO		POTÊNCIA		TAMANHO MÁXIMO		VELOCI-DADE NORMAL	AMPLITUDE MÁXIMA	
		mm x mm	ft x ft	kg	lbs	kw	hp	mm	in	rpm	mm	in
TIHSP4072	2	1.270 x 2.070	4 x 7	4.700	10.362	15	20	600	24	840	9,5	3/8
TIHSP4102	2	1.270 x 3.048	4 x 10	4.936	10.882	15	20	400	16	840	9,5	3/8
TIHSP5143	3	1.525 x 4.260	5 x 14	9.000	19.842	18,5	25	400	16	780	11	7/16

Série TIOSP - Especificações Técnicas

MODELO	DECKS	TAMANHO		PESO		POTÊNCIA		TAMANHO MÁXIMO		VELOCI-DADE NORMAL	AMPLITUDE MÁXIMA	
		mm x mm	ft x ft	kg	lbs	kw	hp	mm	in	rpm	mm	in
TIOSP4101	1	1.270 x 3.080	4 x 10	4.100	9.039	15	20	400	16	840	9,5	3/8
TIOSP4102	2	1.270 x 3.080	4 x 10	4.650	10.251	15	20	400	16	840	9,5	3/8
TIOSP5142	2	1.525 x 4.260	5 x 14	7.247	15.977	18,5	25	400	16	840	9,5	3/8
TIOSP5162	2	1.525 x 4.878	5 x 16	7806	17.209	18,5	25	400	16	770	11	7/16
TIOSP5163	3	1.525 x 4.878	5 x 16	9247	20.386	22	30	400	16	810	10,5	13/32
TIOSP6162	2	1.830 x 4.878	6 x 16	8.540	18.827	30	40	400	16	800	10,5	13/32
TIOSP6163	3	1.830 x 4.878	6 x 16	10.720	23.634	30	40	400	16	800	10,5	13/32
TIOSP6202	2	1.800 x 6.096	6 x 16	10368	22.857	37	50	400	16	770	11	7/16
TIOSP7202	2	2.134 x 6.096	7 x 20	13.219	29.143	18,5 x 2	25 x 2	500	20	770	11	7/16
TIOSP8203	2	2.440 x 6.096	8 x 20	19890	43.849	30 x 2	40 x 2	320	12	770	11	7/16

NOTA: Veja na página 36 as especificações técnicas para a Série TIO

DESCRIÇÃO

Peneiras Inclinadas

Série TIH, TIHSP, TIO e TIOSP

Séries TIH, TIHSP, TIO e TIOSP - Características	Benefícios
• Configurações com deck simples, duplo, triplo ou quádruplo	Flexibilidade de aplicação
• Quadros planos ou arqueados (alívio de tensão)	Pode ser utilizada tanto com telas aramadas ou sintéticas
• Eixo excêntrico forjado com usinagem de precisão	Ajuste superior do rolamento e resistência do eixo
• Rolamentos SKF, FAG, Timken e NSK lubrificados a óleo ou graxa	Máximo desempenho do rolamento
• Montagem rápida com hulk bolt	Proporcional confiabilidade excepcional
• Caixa de alimentação e saída de descarga revestidas e soldadas, resistentes à abrasão	Fácil substituição e proteção em áreas de alto desgaste

Aplicações

- Modelos SP para alimentações de 200 mm/8”
- Aplicações secas ou úmidas de 150mm a 3mm

Peneiras Inclinadas Trio® - Séries TIH, TIHSP, TIO e TIOSP

Equipamentos

Série TIO - Especificações Técnicas

MODELO	DECKS	TAMANHO		PESO		POTÊNCIA		TAMANHO MÁXIMO		VELOCI-DADE NORMAL	AMPLITUDE MÁXIMA	
		mm x mm	ft x ft	kg	lbs	kw	hp	mm	in	rpm	mm	in
TIO5142	2	1.525 x 4.260	5 x 14	4.352	9.595	11	15	200	8	840	9,5	3/8
TIO5143	3	1.525 x 4.260	5 x 14	5.523	12.176	11	15	200	8	840	9,5	3/8
TIO5162	2	1.525 x 4.878	5 x 16	4.599	10.139	11	15	200	8	840	9,5	3/8
TIO5163	3	1.525 x 4.878	5 x 16	5.747	12.670	11	15	200	8	840	9,5	3/8
TIO6162	2	1.830 x 4.878	6 x 16	5.519	12.167	15	20	200	8	840	9,5	3/8
TIO6163	3	1.830 x 4.878	6 x 16	6.805	15.002	15	20	200	8	840	9,5	3/8
TIO6202	2	1.830 x 6.096	6 x 20	6.096	13.439	15	20	200	8	840	9,5	3/8
TIO6203	3	1.830 x 6.096	6 x 20	7.299	16.092	18,5	25	200	8	840	9,5	3/8
TIO6204	4	1.830 x 6.096	6 x 20	10.268	22.637	18,5	25	200	8	840	9,5	3/8
TIO7202	2	2.134 x 6.096	7 x 20	9.030	19.908	22	30	200	8	800	10,5	13/32
TIO7203 (Single)	3	2.134 x 6.096	7 x 20	11.910	26.257	30	40	200	8	800	10,5	13/32
TIO7203 (Dual)	3	2.134 x 6.096	7 x 20	13.653	30.100	18,5 x 2	25 x 2	200	8	810	10,5	13/32
TIO7204	4	2.134 x 6.096	7 x 20	15.965	35.197	22 x 2	30 x 2	200	8	810	10,5	13/32
TIO7242	2	2.135 x 7.325	7 x 24	11.291	24.893	22 x 2	30 x 2	200	8	840	9,5	3/8
TIO7243	3	2.135 x 7.325	7 x 24	13.474	29.705	22 x 2	30 x 2	200	8	840	9,5	11/32
TIO8202	2	2.440 x 6.096	8 x 20	11.437	25.214	18,5 x 2	25 x 2	200	8	810	9,5	3/8
TIO8203	3	2.440 x 6.096	8 x 20	14.189	31.281	22 x 2	30 x 2	200	8	840	9,5	3/8
TIO8204	4	2.440 x 6.096	8 x 20	16.668	36.747	22 x 2	30 x 2	200	8	800	10,5	13/32
TIO8242	2	2.440 x 7.315	8 x 24	13.420	29.586	22 x 2	30 x 2	200	8	800	10,5	13/32
TIO8243	3	2.440 x 7.315	8 x 24	13.420	29.586	30 x 2	40 x 2	200	8	770	11	7/16

Lavadores Log Trio® - Série TLW

Equipamentos

DESCRIÇÃO

Lavadores

Série TLW

Série TLW - Características	Benefícios
• Construído em aço resistente	Alta durabilidade
• Caixa de engrenagem resistente, projetada pelos engenheiros da Weir com lubrificação a óleo	Alto fator de operação resultando em longa vida útil
• Conjuntos de palhetas bipartidas substituíveis, em liga de cromo ou manganês	Fácil substituição e proteção de áreas de alto desgaste
• Drenos de lavagem	Sistema de água para limpeza
• Configuração de palhetas lineares	Máxima fricção
• Configuração com pás em espiral	Excelente fricção com aproximadamente 50% menos de tempo de retenção, enquanto fornece máxima capacidade de lavagem

Aplicações

- Remoção de argila solúvel
- Remoção de limos e argilas nas aplicações de agregados e mineração

Série TLW - Especificações Técnicas

MODELO	TAMANHO DIÂMETRO X COMPRIMENTO		PESO		TAMANHO MÁXIMO		POTÊNCIA		CAPACIDADE		CONSUMO DE ÁGUA			VELOCIDADE
	mm x mm	in x ft	kg	lbs	mm	in	kw	hp	mtph	stph	lpm	cmh	gpm	rpm
TLW3630	905 x 8.650	36 x 30	19.500	42.990	75	3	90-110	120-150	50-125	55-138	1.890	113	500	16-32
TLW3635	905 x 10.500	36 x 35	22.800	50.160	75	3	110	150	50-125	55-138	1.890	113	500	16-32
TLW4430	1.120 x 8.650	44 x 30	27.500	60.600	102	4	110-160	150-200	75-175	83-193	2.840	170	750	13-26
TLW4435	1.120 x 10.500	44 x 35	31.950	70.300	102	4	160	200	75-175	83-198	2.840	170	750	13-26

Lavadores de Areia Trio® - Séries TSW e TTSW

Equipamentos

DESCRIÇÃO

Lavadores

Séries TSW e TTSW

Séries TSW e TTSW - Características	Benefícios
• Construída em aço resistente	Alta durabilidade
• Caixa de engrenagem resistente, projetada pelos engenheiros da Weir com lubrificação a óleo	Alto fator de operação resultando em longa vida útil
• Sapatas de desgastes substituíveis em ligas resistentes	Fácil substituição e proteção de áreas de alto desgaste
• Configuração de eixo simples ou duplo eixo	Flexibilidade de aplicação e produção
• Aumento da elevação do material	Proporciona flexibilidade de aplicação principalmente quando trabalha com agregados de diferentes classificações

Aplicações

- Classificação de areia natural, removendo finos indesejados
- Classificação de areia artificial removendo finos indesejados
- Areia para concreto, areia de pedreiro, areia de filtro e outras aplicações

Série TSW - Especificações Técnicas

MODELO	TAMANHO DIÂMETRO X COMPRIMENTO		PESO		TAMANHO MÁXIMO		POTÊNCIA		CAPACIDADE		CONSUMO DE ÁGUA			VELOCIDADE
	mm x mm	in x ft	kg	lbs	mm	in	kw	hp	mtph	stph	lpm	cmh	gpm	rpm
TSW3625	915 x 7.620	36 x 25	6.420	14.130	10	3/8	11	15	23-91	25-100	2.725	164	720	10-21
TSW4432	1115 x 9.700	44 x 32	10.190	22.420	10	3/8	18,5	25	36-159	40-175	6.518	391	1.720	8-17
TSW5434	1370 x 10.010	54 x 34	14.530	31.970	10	3/8	30	40	64-249	70-275	7.321	475	2.090	7-14
TSW6636	1676 x 10.670	66 x 36	18.570	40.860	10	3/8	45	60	91-363	100-400	9.816	589	2.590	5-11
TTSW3625	915 x 7.620	36 x 25	11.300	24.860	10	3/8	11 x 2	15 x 2	45-180	50-200	4.737	284	1.250	10-21
TTSW4432	1115 x 9.700	44 x 32	18.860	41.490	10	3/8	18,5 x 2	25 x 2	72-318	80-350	10.612	636	2.800	8-17
TTSW5434	1370 x 10.010	54 x 34	25.610	56.340	10	3/8	30 x 2	40 x 2	128-498	140-550	14.023	841	3.700	7-14
TTSW6636	1676 x 10.670	66 x 36	41.930	92.250	10	3/8	45 x 2	60 x 2	182-726	200-800	16.581	994	4.375	5-11
TTSW7238	1830 x 11.580	72 x 38	53.830	118.430	10	3/8	55 x 2	75 x 2	215-862	237-950	19.101	1.145	5.040	5-11

Lavador de Material Grosseiro Trio® - Séries TCW e TTCW

Equipamentos

DESCRIÇÃO

Lavadores

Séries TCW e TTCW

Séries TCW e TTCW - Características	Benefícios
• Construída em aço resistente	Alta durabilidade
• Caixa de engrenagem resistente, projetada pelos engenheiros da Weir com lubrificação a óleo	Alto fator de operação resultando em longa vida útil.
• Conjunto de segmentos e palhetas substituíveis em liga nobre	Fácil substituição de peças e proteção de áreas de alto desgaste
• Conjuntos de rolamentos de lubrificação	Fácil manutenção e reposição quando necessário
• Configurações de eixo simples ou eixo duplo	Flexibilidade de aplicação e produto

Aplicações

- Remoção de camadas de areia ou poeira
- Remoção de argila indissolúvel
- Remoção de xisto, carvão, ocre, quartzo e alguns materiais orgânicos
- Recuperação de gemas e metais preciosos

Séries TCW e TTCW - Características Físicas Típicas

MODELO	TAMANHO DIÂMETRO X COMPRIMENTO		PESO		MATERIAL MÁXIMO		POTÊNCIA		CAPACIDADE		CONSUMO DE ÁGUA			VELO-CIDADE
	mm x mm	in x ft	kg	lbs	mm	in	kw	hp	mtph	stph	lpm	cmh	gpm	rpm
TCW3618	928 x 5.450	36 x 18	6.200	13.670	0-65	0-2½	22	30	136-158	150-175	2.274	136	600	32-16
TCW4420	1.118 x 6.350	44 x 20	9.300	20.500	0-75	0-3	30	40	181-227	200-250	2.842	170	750	26-13
TTCW3618	928 x 5.450	36 x 18	10.990	24.230	0-65	0-2½	22 x 2	30 x 2	272-317	300-350	3.406	204	900	32-16
TTCW4420	1.118 x 6.350	44 x 20	16.350	36.050	0-75	0-3	30 x 2	40 x 2	363-454	400-500	4.163	249	1.100	26-13

DESCRIÇÃO

Separadores Magnéticos

Séries CRP e CRPS

Séries CRP e CRPS - Características	Benefícios
• Construído em aço pesado	Longa vida útil
• Caixa de engrenagem resistente lubrificada a óleo	Excelente fator operacional resultando em longo ciclo de vida
• Cinto de aço inoxidável substituível e parafusável	Protege a correia do desgaste e é fácil de substituir
• Tambor da cabeça usinado e vulcanizado	Excelente tração / transmissão de energia para aplicações severas e quando operam em condições ambientais extremas
• Tambores traseiros reforçados	Vida útil estendida
• Buchas padrão XT	Para ligação simples ao eixo

Aplicações

- Remoção de metal para circuitos de britagem sem usar energia elétrica para o ímã
- Os ímãs CRP requerem energia elétrica para o recurso de autolimpeza

DESCRIÇÃO

Separadores Magnéticos

Séries CR e CRS

Série CR - Características	Benefícios
• Construído em chapa de aço pesado	Longa vida útil
• Caixa de engrenagem resistente lubrificada a óleo	Excelente fator operacional resultando em longo ciclo de vida
• Cinto de aço inoxidável substituível e parafusável	Protege a correia do desgaste e é fácil de substituir
• Tambor da cabeça usinado e vulcanizado	Excelente tração / transmissão de energia para aplicações severas e quando operam em condições ambientais extremas
• Tambor traseiro reforçado	Vida útil estendida
• Buchas padrão XT	Aplicação comum com bucha

Aplicações

- Remoção de metal indesejado ou de material que tem um grande percentual de metal indesejado (autolimpeza)
- Remoção de metal indesejável com transportadores de alta velocidade e/ ou com grande carga (autolimpeza)

Série CRS - Características	Benefícios
• Construído em chapa de aço pesado	Reforçado e com longa vida útil

Aplicações

- Remoção de materiais indesejados no cuircuito de moagem, onde é requerida a máxima captura

Plantas Modulares Trio® com Britadores de Mandíbula Séries MJ e MJS

Equipamentos

Séries MJ e MJS - Especificações Técnicas (consulte as páginas 49 a 51 para unidades métricas)

MODELOS	MODELO DO PRINCIPAL EQUIPTO.	TAMANHO in x in x in	TAMANHO DA ALIMEN-TAÇÃO in x in	TAMANHO DA DESCARGA in	TAMANHO DA ALIMENTAÇÃO MÁXIMA in	CAPACIDADE stph	VOLUME DA MOEGA ft^3	ALIMENTAÇÃO (ALIMENTADOR VIBRATÓRIO GRIZZLY)
MJ1252	CT1252	170 x 275 x 179	12,5 x 51	0,6-3,5	9.8	50-149	282,5	TF2012 deck simples
MJ2436	CT2436	562 x 223 x 231	24 x 35	3,5-7,5	22	132-386	211,9	TF4016 deck simples
MJ3042	CT3042	689 x 230 x 234	29,5 x 42	3,0-7,0	25	221-551	353,1	TF4616 ou TF4620 (opcional em deck simples ou duplo)
MJ3254	CT3254	654 x 281 x 359	31,5 x 54	3,0-8,0	24,4	265-628	882,9	TF5220 (opcional em deck simples ou duplo)
MJS3042	CT3042	713 x 230 x 260	29,5 x 42	3,0-7,0	24	165-551	282,5	Alimentador Vibratório TF4610 e Alimentador Vibratório EFS4807 com barra grizzly
MJS3254	CT3254	809 x 277 x 333	31,5 x 54	3,0-8,0	25,5	375-860	776,9	Alimentador Vibratório TF5213 e Alimentador Pan EFS5408 com barra grizzly

Nota: Todas as plantas modulares são projetadas sob encomenda. Dimensões podem variar. Consulte os especialistas da Weir Minerals para medidas específicas.

DESCRIÇÃO

Plantas Móveis

Séries MJ e MJS

Série MJ - Características	Benefícios
• Projetado para fácil transporte global em container	Redução de custos de transporte
• Montagem rápida e fácil	Custos e tempo de montagem reduzidos
• Simples requisitos estruturais (fundação)	Pode ser aplicado em terra batida (fundação em concreto é opcional para alcançar maior limpeza)
• Plataforma de operação a céu aberto	Boa posição para operar a planta
• Sistema em skid e apoiado em suportes metálicos	O skid pode ser aplicado em terra batida e em suportes metálicos, podendo ser conectados à fundação
• Os revestimentos metálicos são soldados ou parafusados e resistentes à abrasão	Fácil substituição e reposição de peças de desgaste

Aplicações

- Mineração, agregados e aplicações de reciclagem

Série MJS - Características	Benefícios
• Projetado para fácil transporte global em container	Redução de custos de transporte
• Incorpora a Peneira de Scalping EFS	Peneira de scalping para remover finos
• Montagem rápida e fácil	Redução de custos e tempo de montagem
• Simples requisitos para fundação	Pode ser aplicado em terra batida (fundação em concreto é opcional para alcançar maior limpeza)
• Plataforma de operação a céu aberto	Boa posição para operar a planta
• Sistema em skid e apoiado em suportes metálicos	O skid pode ser aplicado em terra batida e em suportes metálicos, podendo ser conectados à fundação

Aplicações

- Mineração, agregados e operações de reciclagem onde há alto percentual de finos no processo

Planta Modular com Britador Cônico Trio® - Série MTC

Equipamentos

DESCRIÇÃO

Plantas Móveis

Série MCT

Série MTC - Características	Benefícios
• Projetado para fácil transporte global em container	Redução de custos de transporte
• Montagem rápida e fácil	Custos e tempo de montagem reduzidos
• Simples requisitos para fundação	Pode ser aplicado em terra batida (fundação em concreto é opcional para alcançar maior limpeza)
• Sistema em skid e apoiado em suporte metálico	O skid pode ser aplicado em terra batida e em suportes metálicos, podendo ser conectados à fundação
• Passarelas com pisos metálicos e corrimões	Segurança à operação
• Escadaria de acesso	Segurança à operação

Aplicações

- Mineração, agregados e reciclagem
- Britagem secundária
- Britagem terciária
- Reciclagem

Nota: Todas as plantas modulares são projetadas sob encomenda. Dimensões podem variar. Consulte os especialistas da Weir Minerals para medidas específicas.

Série MTC - Especificações Técnicas (consulte a página 49 a 51 para unidades métricas)

MODELOS	MODELO DO PRINCIPAL EQUIPTO.	TAMANHO in x in x in	TAMANHO DA ALIMENTAÇÃO in	TAMANHO DA DESCARGA in	CAPACIDADE stph
MTC36	TC36S	273 x 143 x 88	6,3	0,35-1,5	50-209
	TC36SH	273 x 143 x 88	2,4	0,12-0,75	28-165
MTC51	TC51S	262 x 159 x 205	10	0,5-2	110-463
	TC51SH	262 x 159 x 205	4,2	0,12-1	50-331
MTC66	TC66S	294 x 182 x 230	12,6	0,6-2,5	176-849
	TC66SH	294 x 182 x 230	4,2	0,2-1	132-447
MTC84x	TC84xS	248 x 284 x 272	15,7	0,75-2,5	397-1654
	TC84xSH	248 x 284 x 272	6	0,24-1	237-772
MTC350	TC350S	257 x 236 x 208	10,4	0,6-1,8	88-551
	TC350SH	257 x 236 x 208	6,4	0,24-1	88-551

Planta de Britagem Modular HSI Trio® - Série MIS

Equipamentos

DESCRIÇÃO

Plantas Móveis

Série MIS

Série MIS - Características	Benefícios
• Projetado para fácil transporte global em container	Despesa de transporte reduzida
• Montagem rápida e fácil	Custos e tempo de montagem reduzidos
• Simples requisitos para fundação	Pode ser aplicado em terra batida (fundação em concreto é opcional para alcançar maior limpeza)
• Sistema em skid e apoiado em suporte metálico	O skid pode ser aplicado em terra batida e em suportes metálicos, podendo ser conectados à fundação
• Passarelas com pisos metálicos e corrimões	Segurança à operação

Aplicações

- Mineração, agregados e reciclagem
- Britagem secundária
- Britagem terciária
- Reciclagem

Nota: Todas as plantas modulares são projetadas sob encomenda. Dimensões podem variar. Consulte os especialistas da Weir Minerals para medidas específicas.

Série MIS - Especificações Técnicas (consulte a página 49 a 51 para unidades métricas)

MODELOS	MODELO DO PRINCIPAL EQUIPTO.	TAMANHO in x in x in	PESO lbs	TAMANHO DA ALIMENTAÇÃO lbs	CAPACIDADE shph	POTÊNCIA hp	TAMANHO DO ROTOR in x in
MIS3030	APS3030	151x83x60	9.218	957	22-72	74	29,9 x 29,9
MIS4034	APS4034-F	181x106x76	20.790	1.386	88-165	147	40 x 33,9
MIS4054	APS4054	199x106x99,5	29.480	1.786	132-221	214	40 x 53,9

Planta de Britagem Modular VSI Trio® - Série MTV

Equipamentos

DESCRIÇÃO

Plantas Móveis

Série MTV

Série MTV - Características	Benefícios
• Projetado para fácil transporte global em container	Despesa de transporte reduzida
• Montagem rápida e fácil	Custos e tempo de montagem reduzidos
• Simples requisitos para fundação	Pode ser aplicado em terra batida (fundação em concreto é opcional para alcançar maior limpeza)
• Sistema em skid e apoiado em suporte metálico	O skid pode ser aplicado em terra batida e em suportes metálicos, podendo ser conectados à fundação
• Passarelas com pisos metálicos e corrimões	Segurança à operação

Aplicações

- Mineração, agregados e reciclagem
- Britagem secundária
- Britagem terciária
- Reciclagem

Nota: Todas as plantas modulares são projetadas sob encomenda. Dimensões podem variar. Consulte os especialistas da Weir Minerals para medidas específicas.

Série MTV - Especificações Técnicas (consulte a página 49 a 51 para unidades métricas)

MODE-LOS	MODELO DO PRINCIPAL EQUIPTO.	TAMANHO in x in x in	DIÂMETRO DO CORPO PRINCIPAL in	TAMANHO MÁXIMO DA ALIMENTAÇÃO in	CAPACI-DADE stph	TAMANHO DO ROTOR in	TIPO DO ROTOR	TIPO DA CÂMARA DE BRITAGEM
MTV85	TV85-ROR-SD	231 x 148 x 102	82	2	165-276	32 ou 35,8	Fechado com 5 portas (opcional com 6)	Pedra contra pedra
	TV85-ROR-DD	231 x 148 x 102	82	2	110-276	32 ou 35,8	Fechado com 5 portas (opcional com 6)	Pedra contra pedra
	TV85-ROS-SD	231 x 148 x 102	82	1,6	110-331	32 ou 35,8	Fechado com 6 portas	Pedra contra metal
	TV85-ROS-DD	231 x 148 x 102	82	1,6	110-331	32 ou 35,8	Fechado com 6 portas	Pedra contra metal
	TV85-SOS-SD	231 x 148 x 102	82	3,5	110-331	35,8	Aberto com 4 sapatas	Pedra contra metal
	TV85-SOS-DD	231 x 148 x 102	82	3,5	110-441	35,8	Aberto com 4 sapatas	Pedra contra metal
MTV95	TV95-ROR-SD	231 x 148 x 102	93	2	198-331	35,8 ou 40,3	Fechado com 5 portas (opcional com 4 ou 6)	Pedra contra pedra
	TV95-ROR-DD	231 x 148 x 102	93	2	198-551	35,8 ou 40,3	Fechado com 5 portas (opcional com 4 ou 6)	Pedra contra pedra
	TV95-ROS-SD	231 x 148 x 102	93	2	198-386	35,8	Fechado com 5 portas	Pedra contra metal
	TV95-ROS-DD	231 x 148 x 102	93	2	198-606	35,8	Fechado com 5 portas	Pedra contra metal
	TV95-SOS-SD	231 x 148 x 102	93	5	110-386	44,3	Aberto com 4 sapatas	Pedra contra metal
	TV95-SOS-DD	231 x 148 x 102	93	5	110-606	44,3	Aberto com 4 sapatas	Pedra contra metal
MTV65	TV65-ROR-SD	194 x 145 x 136	67	1,6	88-138	26,1	Fechado com 4 portas	Pedra contra pedra

Planta de Peneira Inclinada Trio® - Série MSI

Equipamentos

DESCRIÇÃO

Plantas Móveis

Série MSI

Série MSI - Características	Benefícios
• Projetado para fácil transporte global em container	Despesa de transporte reduzida
• Configuração via úmida e seca	Flexibilidade de projeto
• Simples requisitos para fundação	Pode ser aplicado em terra batida (fundação em concreto é opcional para alcançar maior limpeza)
• Sistema em skid e apoiado em suporte metálico	O skid pode ser aplicado em terra batida e em suportes metálicos, podendo ser conectados à fundação
• Os revestimentos metálicos são soldados ou parafusados e resistentes à abrasão	Fácil substituição e reposição de peças de desgaste
• Kits de lavagem (opcionais)	Kits de lavagem completo (estático ou estilo livre)

Aplicações

- Mineração, agregados e reciclagem
- Peneiramento secundário
- Peneiramento de reciclagem

Nota: Todas as plantas modulares são projetadas sob encomenda. Dimensões podem variar. Consulte os especialistas da Weir Minerals para medidas específicas.

Série MSI - Especificações Técnicas (consulte a página 49 a 51 para unidades métricas)

MODELOS	MODELO DE LAVAGEM	MODELO DA PENEIRA	TAMANHO DO LAVADOR in x in	TAMANHO DA TELA in x in x in	PESO lbs	ALTURA DE DESCARGA in
MSI5142	-	TIO5142	-	293 x 324,5 x 320	30.457	65
MSI5143	-	TIO5143A	-	294 x 356 x 173	20.783	66
MSI5162	-	TIO5162A	-	254 x 325 x 165	22.176	51
MSI6203	-	TIO6203A	-	342 x 457 x 182	34.212	63
MSI7203	-	TIO7203C	-	408 x 419 x 372	30.503	85
MSHA8203	-	TIO8203FA	-	362 x 456,5 x 205	38.914	61
MSI5163	-	TIO5163	-	336 x 384 x 321	49.280	71
MSI6162	-	TIO6162	-	314 x 345,5 x 183	61.827	63
MSI6163	-	TIO6163	-	326 x 419 x 182	40.557	56
MSI6202	-	TIO6202	-	288 x 393 x 209	37.466	68
MSI7202	-	TIO7202	-	290 x 388 x 192	44.000	72
MSI8202	-	TIO8202	-	338 x 428 x 205	48.400	58
MSI8203	-	TIO8203	-	362 x 456 x 205	55.000	61
MSI8203	TSW4432	TTH8203	44 x 382	268,5 x 155,4 x 82,6	-	-
MSI6163	TSW4432	TIO6163	44 x 382	206 x 117 x 150	-	-
MSI6162	TSW3625	TIO6162	36 x 300	206 x 117 x 131	-	-
MSI5142	TSW4432	TIO5142	44 x 382	183,6 x 106,5 x 123	-	-
MSI5163	TSW3625	TIO5163	36 x 300	206 x 106 x 149,5	-	-

Planta Modular de Peneiramento Horizontal Trio®
Série MSH

Equipamentos

DESCRIÇÃO

Plantas Móveis

Série MSH

Série MSH - Características	Benefícios
• Projetado para fácil transporte global em container	Despesa de transporte reduzida
• Configuração via úmida e seca	Flexibilidade de projeto
• Simples requisitos para fundação	Pode ser aplicado em terra batida (fundação em concreto é opcional para alcançar maior limpeza)
• Sistema em skid e apoiado em suportes metálicos	O skid pode ser aplicado em terra batida e em suportes metálicos, podendo ser conectados à fundação
• Os revestimentos metálicos são soldados ou parafusados e resistentes à abrasão	Fácil substituição e reposição de peças de desgaste
• Kits de lavagem (opcionais)	Kits de lavagem completo (estático ou estilo livre)

Aplicações

- Mineração, agregados e reciclagem
- Peneiramento secundário
- Peneiramento de reciclagem

Nota: Todas as plantas modulares são projetadas sob encomenda. Dimensões podem variar. Consulte os especialistas da Weir Minerals para medidas específicas.

Especificações Técnicas (consulte a página 49 a 51 para unidades métricas)

MODELOS	MODELO DO PRINCIPAL EQUIPAMENTO	TRANSPORTADOR DE DESCARGA	TAMANHO in x in x in	ALTURA DE DESCARGA in
MSH5162	TTH5162A	-	180 x 287 x 137	79
MSH5163	TTH5163B	-	232 x 389 x 173	64
MSH6202	TTH6202B	■	203 x 420 x 192	64
MSH6203	TTH6203B	■	246 x 419 x 188,5	78
MSH6203	TTH6203A	-	233 x 475 x 213	59
MSH7202	TTH7202A	-	223 x 367 x 197	63
MSH8202	TTH8202BL	■	262 x 361 x 221	157
MSH8203	TTH8202FT TTH8203FTL	■	300 x 508 x 219	59

Planta Modular de Empilhamento Trio® - Série MLC

Equipamentos

DESCRIÇÃO

Plantas Móveis

Série MLC

Série MLC - Características	Benefícios
• Projetado para fácil transporte global em container	Despesa de transporte reduzida
• Estrutura Modular	Projeto eficiente proporcionando excelente retorno
• Montagem rápida e fácil	Redução de custos e tempo de montagem
• Simples requisitos para fundação	Pode ser aplicado em terra batida (fundação em concreto é opcional para alcançar maior limpeza)
• Sistema em skid e apoiado em suporte metálico	O skid pode ser aplicado em terra batida e em suportes metálicos, podendo ser conectados à fundação
• Os revestimentos metálicos são soldados ou parafusados e resistentes à abrasão	Fácil substituição e reposição de peças de desgaste

Aplicações

- Mineração, agregados e reciclagem
- Controle da taxa de alimentação para britadores ou peneiras

Planta Modular de Alimentação Trio® - Série MTF

Equipamentos

DESCRIÇÃO

Plantas Móveis

Série MTF

Série MTF - Características	Benefícios
• Projetado para fácil transporte global em container	Despesa de transporte reduzida
• Montagem rápida e fácil	Redução de custos e tempo de montagem
• Simples requisitos para fundação	Pode ser aplicado em terra batida (fundação em concreto é opcional para alcançar maior limpeza)
• Sistema em skid	O skid pode ser aplicado em terra batida e em suportes metálicos, podendo ser conectados à fundação
• Chute para passagem de finos	Pode direcionar o material tanto para uma correia de empilhamento, como para a descarga de um britador de mandíbula
• Os revestimentos metálicos são soldados ou parafusados e resistentes à abrasão	Fácil substituição e reposição de peças de desgaste

Aplicações

- Mineração, agregados e reciclagem
- Rip Rap (rachões)

Nota: Todas as plantas modulares são projetadas sob encomenda. Dimensões podem variar. Consulte os especialistas da Weir Minerals para medidas específicas.

Série MTF - Especificações Técnicas (consulte a página 49 a 51 para unidades métricas)

MODELOS	MODELO DO PRINCIPAL EQUIPAMENTO	TAMANHO in x in	TAMANHO MÁXIMO DA ALIMENTAÇÃO in	CAPACIDADE stph
MTF4620	TF4620	44 x 236	28	408-590
MTF5220	TF5220	51 x 236	31,5	452-678
MTF5820	TF5820	58 x 236	35	496-772
MTF4616	TF4616	44 x 192	28	408-590

Plantas Modulares Trio® - Dimensões Métricas

Equipamentos

Séries MJ e MJS - Especificações Técnicas

MODELOS	MODELO DO PRINCIPAL EQUIPA-MENTO	TAMANHO mm x mm x mm	TAMANHO DA ALIMENTAÇÃO mm x mm	VARIAÇÃO DA DESCARGA mm	TAMANHO DA ALIMENTAÇÃO MÁXIMA mm	CAPACIDADE mtph	VOLUME DO HOPPER m^3	ALIMENTAÇÃO (ALIMENTADOR VIBRATÓRIO GRIZZLY)
MJ1252	CT1252	4.307 x 6.989 x 4.542	320 x 1.300	15-90	250	45-135	8	TF2012 deck simples
MJ2436	CT2436	14.284 x 5.665 x 5.863	600 x 900	89-191	550	120-350	6	TF4016 deck simples
MJ3042	CT3042	17.499 x 5.844 x 5.946	750 x 1.060	75-180	630	200-500	10	TF4616 ou TF4620 (deck simples ou duplo)
MJ3254	CT3254	16.608 x 7.127 x 9.107	800 x 1.370	75-200	620	240-570	25	TF5220 (deck simples ou duplo)
MSJ3042	CT3042	18.099 x 5.844 x 6.616	750 x 1.060	75-180	610	150-500	8	Alimentador vibratório TF4610 e Alimentador Pan com barra grizzly EFS4807
MSJ3254	CT3254	20.555 x 7.042 x 8.457	800 x 1.370	75-200	650	340-780	22	Alimentador vibratório TF5213 e Alimentador Pan com barra grizzly EFS5408

Série MTC - Especificações Técnicas

MODELOS	MODELO DO PRINCIPAL EQUIPAMENTO	TAMANHO mm x mm x mm	TAMANHO DA VARIAÇÃO DE ALIMENTAÇÃO mm	TAMANHO DA VARIAÇÃO DE DESCARGA mm	CAPACIDADE mtph
MTC36	TC36S	6.927 x 3.615 x 2.233	160	9-38	45-190
	TC36SH	6.927 x 3.615 x 2.233	61	3-19	25-150
MTC51	TC51S	6.645 x 4.047 x 5.204	255	13-50	100-420
	TC51SH	6.645 x 4.047 x 5.204	106	3-25	45-300
MTC66	TC66S	7.470 x 4.629 x 5.830	320	16-64	160-770
	TC66SH	7.470 x 4.629 x 5.830	106	5-25	120-405
MTC84x	TC84xS	6.290 x 7.220 x 6.905	399	19-64	360-1.500
	TC84xSH	6.290 x 7.220 x 6.905	152	6-25	215-700
MTC350	TC350S	6.530 x 5.987 x 5.291	265	16-45	80-500
	TC350SH	6.530 x 5.987 x 5.291	163	6-25	80-500

Série MIS - Especificações Técnicas

MODELOS	MODELO DO PRINCIPAL EQUIPAMENTO	TAMANHO mm x mm x mm	PESO kg	PESO DO HOPPER DE ALIMENTAÇÃO kg	CAPACIDADE mtph	POTÊNCIA kw	TAMANHO DO ROTOR mm x mm
MIS3030	APS3030	3.827 x 2.109 x 1.525	4.190	435	20-65	55	760 x 760
MIS4034	APS4034-F	4.603 x 2.695 x 1.940	9.450	630	80-150	110	1.015 x 860
MIS4054	APS4054	5.066 x 2.695 x 2.528	13.400	812	120-200	160	1.015 x 1.370

Nota: Todas as plantas modulares são projetadas sob encomenda. Dimensões podem variar. Consulte os especialistas da Weir Minerals para medidas específicas.

Planta Modular Trio® - Dimensões Métricas

Equipamentos

Série MTV - Especificações Técnicas

MODE-LOS	MODELO DO PRINCIPAL EQUIPA-MENTO	TAMANHO mm x mm x mm	DIÂME-TRO DO CORPO PRINCIPAL mm	TAMANHO DA ALIMENTAÇÃO MÁXIMA mm	CAPACI-DADE mtph	TAMANHO DO ROTOR mm	TIPO DO ROTOR	TIPO DA CÂMARA DE BRITAGEM
MTV85	TV85-ROR-SD	5.870 x 3.762 x 2.580	2.086	50	150-250	812 ou 910	5 rotores inclusos (opcional com 6)	Pedra contra pedra
	TV85-ROR-DD	5.870 x 3.762 x 2.580	2.086	50	100-250	812 ou 910	5 rotores inclusos (opcional com 6)	Pedra contra pedra
	TV85-ROS-SD	5.870 x 3.762 x 2.580	2.086	40	100-300	812 ou 910	Fechado com 6 portas	Pedra contra metal
	TV85-ROS-DD	5.870 x 3.762 x 2.580	2.086	40	100-300	812 ou 910	Fechado com 6 portas	Pedra contra metal
	TV85-SOS-SD	5.870 x 3.762 x 2.580	2.086	90	100-300	912	Aberto com 4 sapatas	Pedra contra metal
	TV85-SOS-DD	5.870 x 3.762 x 2.580	2.086	90	100-400	912	Aberto com 4 sapatas	Pedra contra metal
MTV95	TV95-ROR-SD	5.870 x 3.762 x 2.580	2.356	50	180-300	910 ou 1.024	Fechado com 5 portas (opcional com 4 ou 6)	Pedra contra pedra
	TV95-ROR-DD	5.870 x 3.762 x 2.580	2.356	50	180-500	910 ou 1.024	Fechado com 5 portas (opcional com 4 ou 6)	Pedra contra pedra
	TV95-ROS-SD	5.870 x 3.762 x 2.580	2.356	50	180-350	910	Fechado com 5 portas	Pedra contra metal
	TV95-ROS-DD	5.870 x 3.762 x 2.580	2.356	50	180-550	910	Fechado com 5 portas	Pedra contra metal
	TV95-SOS-SD	5.870 x 3.762 x 2.580	2.356	125	100-350	1.124	Aberto com 4 sapatas	Pedra contra metal
	TV95-SOS-DD	5.870 x 3.762 x 2.580	2.356	125	100-550	1.124	Aberto com 4 sapatas	Pedra contra metal
MTV65	TV65-ROR-SD	4.914 x 3.673 x 3.445	1.692	40	80-125	662	Fechado com 4 portas	Pedra contra pedra

Série MSI - Especificações Técnicas

MODELOS	MODELO DO PRINCIPAL EQUIPAMENTO	TAMANHO mm x mm x mm	PESO kg	ALTURA DE DESCARGA mm
MSI5142	TIO5142	8.242 x 8.138 x 7.444	13.844	1.654
MSI5143	TIO5143A	9.034 x 4.390 x 7.462	9.447	1.682
MSI5162	TIO5162A	8.246 x 4.182 x 6.457	10.080	1.295
MSI6203	TIO6203A	11.599 x 4.624 x 8.695	15.551	1.593
MSI7203	TIO7203C	10.651 x 9.444 x 10.366	13.865	2.151
MSHA8203	TIO8203FA	11.595 x 5.217 x 9.184	17.688	1.540
MSI5163	TIO5163	9.759 x 8.157 x 8.534	22.400	1.811
MSI6162	TIO6162	8.776 x 4.643 x 7968	28.103	1.600
MSI6163	TIO6163	10.640 x 4.624 x 8.288	18.435	1.432
MSI6202	TIO6202	9.982 x 5.304 x 7.324	17.030	1.727
MSI7202	TIO7202	9.863 x 4.884 x 7.374	20.000	1.832
MSI8202	TIO8202	10.871 x 5.206 x 8.575	22.000	1.462
MSI8203	TIO8203	11.595 x 5.217 x 9.184	25.000	1.540

Série MSI - Especificações Técnicas

MODELOS	MODELO DO LAVADOR	MODELO DA PENEIRA	TAMANHO DO LAVADOR mm x mm	TAMANHO DA PENEIRA mm x mm x mm
MSI8203	TSW4432	TTH8203	1.115 x 9.700	6.820 x 3.948 x 2.100
MSI6163	TSW4432	TIO6163	1.115 x 9.700	5.238 x 2.970 x 3.816
MSI6162	TSW3625	TIO6162	915 x 7.620	5.238 x 2.970 x 3.337
MSI5142	TSW4432	TIO5142	1.115 x 9.700	4.665 x 2.706 x 3.129
MSI5163	TSW3625	TIO5163	915 x 7.620	5.239 x 2.690 x 3.795

Série MSH - Especificações Técnicas

MODELOS	MODELO DO PRINCIPAL EQUIPAMENTO	TRANSPORTADOR DE DESCARGA	TAMANHO mm x mm x mm	ALTURA DA DESCARGA mm
MSH5162	TTH5162A	-	4.572 x 7.300 x 3.476	2.000
MSH5163	TTH5163B	-	5.885 x 9.888 x 4.399	1.618
MSH6202	TTH6202B	■	5.149 x 10.670 x 4.878	1.617
MSH6203	TTH6203B	■	6.249 x 10.641 x 4.788	1.984
MSH6203	TTH6203A	-	5.917 x 12.069 x 5.400	1.504
MSH7202	TTH7202A	-	5.665 x 9.319 x 4.993	1.600
MSH8202	TTH8202BL	■	6.644 x 9.165 x 5.624	3.977
MSH8203	TTH8202FT TTH8203FTL	■	7.620 x 12.893 x 5.566	1.497

Série MTF - Especificações Técnicas

MODELOS	MODELO DO PRINCIPAL EQUIPAMENTO	TAMANHO mm x mm	TAMANHO DE ALIMANTAÇÃO MÁX. mm	CAPACIDADE mtph
MTF4620	TF4620	1.124 x 6.000	700	370-535
MTF5220	TF5220	1.300 x 6.000	800	410-615
MTF5820	TF5820	1.475 x 6.000	900	450-700
MTF4616	TF4616	1124 x 4875	700	370-535

Nota: Todas as plantas modulares são projetadas sob encomenda. Dimensões podem variar. Consulte os especialistas da Weir Minerals para medidas específicas.

Minerals

Matriz, Jundiaí - SP
Av. José Benassi, 2151
Cond. Indl. Fazgran - 13213-085

T +55 11 2448 9200
trio@mail.weir
brazil@mail.weir
www.minerals.weir

Centros de Serviços

Belo Horizonte, Minas Gerais
Rua Manoel Pereira Mendes, 275
Cinco, Contagem, MG
CEP 32010-040 - Brasil
T +55 31 3311 1888

Vitória, Espírito Santo
Rua 2 B N 293. Quadra 3
Lotes 23 e 24. CIVIT II
Serra, ES
CEP 29168-068 - Brasil
T +55 27 2127 4700

Carajás, Pará
Rua Rio Azul, 230. Beira Rio
Parauapebas - Pará
CEP 68515-000 - Brasil
T +55 94 3356 0602

Copyright © 2016. Weir Minerals Australia Ltd. All rights reserved. TRIO is a trademark and/or registered trademark of Trio Engineered Products, Inc.; WEIR and the WEIR logo are trademarks and/or registered trademarks of Weir Engineering Services Ltd. Certain features of, or manufacturing processes for, some of the products featured in this publication are protected worldwide by patents pending and registered. WMD0141/201612

WEIR

Minerals

Trio®
Jaw Crushers
CT and CTHT Series

Our range of heavy duty Trio® jaw crushers are engineered to accommodate even the hardest of materials.

Unbeatable crushing performance

At Weir Minerals we are committed to developing innovative and high performance products that can be relied upon in even the most demanding of environments.

The primary stage of crushing is one of the most demanding jobs in the comminution circuit. This is why our jaw crushers are among the hardest working products across our entire Trio® range.

We offer some of the heaviest jaw crushers in the industry, giving them advanced mechanical capabilities. The rugged main frame delivers reliable crushing performance, and the chamber geometry optimises wear parts serviceability. Design flexibilty ensures that all our jaw crushers can be easily included in our modular plants.

Comprehensive solutions

We partner with you to understand your working environment, capacity, product gradation, and project schedule to deliver customised solutions unique to your project.

Our solutions include machine model selection, operating simulation, and on-site layout drawings.

Global service and support

We are renowned for our design, engineering and manufacturing capabilities, and deliver unsurpassed service and support. Whether you order a complete system, single machine or a spare part, our skilled service teams make Weir Minerals a valued partner in the mining and aggregate industries. We're there for you every step of the way.

We also provide professional on-site training for your personnel to promote smooth, safe and efficient plant operations and maintenance.

Simplicity of design and rugged construction have made all of our Trio® jaw crushers ideal for all primary crushing applications.

Innovative and durable design

The fixed jaw dies of our jaw crusher range incorporate a wrap-around design to protect the frame and eliminate the need for additional wedges.

Steep nip angles provide an aggressive bite at the jaw crusher opening. The maximised rotating speed and flywheel mass, together with an optimised toggle and nip angle, help to increase production and reduction performance. This allows the crusher to run smoothly and steadily, improving the productive service life of all mechanical and hydraulic components.

The crushing performance of our Trio® jaw crushers is further enhanced by an extra-large, forged steel, overhead eccentric shaft, seated in closely spaced, spherical, self-aligning roller bearings.

The modular design of our jaw crushers provides extra value by reducing transportation and installation costs, especially for underground mining projects.

Design features

- Heavy construction
- Long crushing chamber
- Hydraulic adjustment of Closed Side Settings (CSS)
- Heavy duty manganese or alloy jaw dies
- Bolted construction
- Hydraulic toggle relief system (CTHT series)

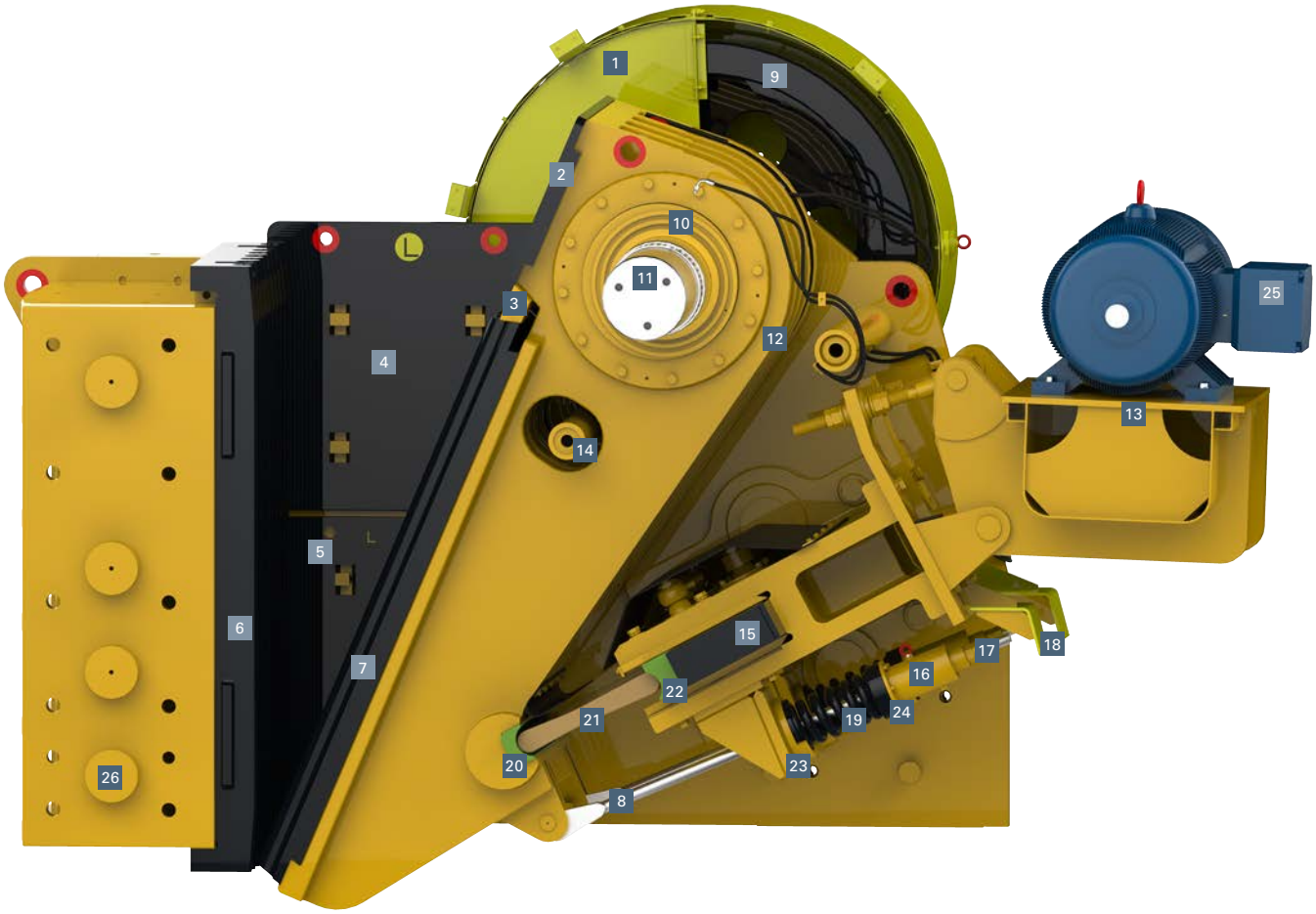

Trio® CT Series Jaw Crusher Product Features

1. Flywheel safety guard
2. Pitman protection plate
3. Swing jaw die wedge
4. Upper cheek plate
5. Lower cheek plate
6. Fixed jaw die
7. Swing jaw die
8. Tension rod
9. Flywheel
10. Frame bearing assembly
11. Eccentric shaft
12. Pitman assembly
13. Pivot motor base assembly
14. Cross support
15. Adjustment wedges
16. Hydraulic cylinder
17. Jam nut
18. Guard plate
19. Tension rod spring
20. Lower buffer
21. Toggle plate
22. Upper buffer
23. Lower spring keeper
24. Upper spring keeper
25. Electric motor
26. Frame pin

Our Trio® jaw crushers feature a heavy-duty frame designed to deliver high value solutions, making them ideal for surface and underground primary applications.

Product range

Our Trio® CT and CTHT series jaw crushers are available in three different size ranges designed to deliver efficient, reliable and economical production. Supplied as either single machines, or combined with other Trio® crushers, screens, washers or conveyors, we provide customisable solutions for both portable and modular plants.

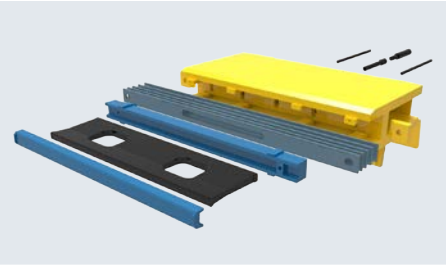

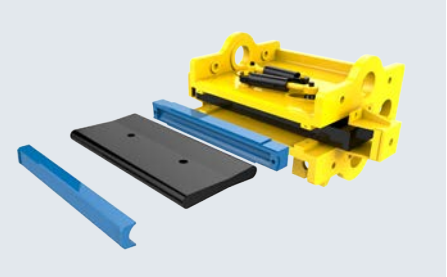

Top: Manual hydraulic adjustment system.

Bottom: Push button hydraulic adjustment system.

CTHT series

Our latest innovation in jaw crusher technology is the Trio® CTHT series crusher. This product features the same rugged design as our CT series jaw crusher, with the addition of a hydraulic toggle relief system (pictured below).

This innovative, built-in system is designed to protect the system from overloads caused by uncrushable material.

The hydraulic toggle used in our Trio® CTHT crusher is designed to be a reliable and safe relief system, without unnecessary complexity.

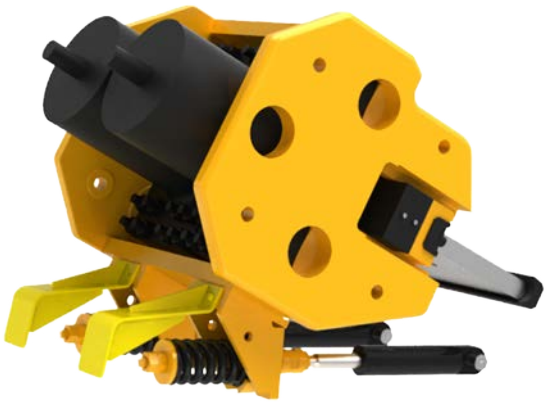

CT1030-CT3054 models

With the footprint of a compact crusher, our Trio® CT1030 - CT3054 jaw crushers are suitable for crushing a range of processing materials including asphalt, limestone and iron ore. The machines feature a low carbon steel, welded main frame. The rib-reinforced end plates are thermally stress-relieved to deliver an extra-heavy duty main frame. The discharge setting adjustment benefits from a push-button hydraulic cylinder and manual shim. With an economical running cost and easy operation, our Trio® CT1030 - CT3054 jaw crushers are ideal for small to medium size quarrying or mining applications. (CT3054 pictured below).

CT3254 - CT6080 models

With large feed openings and eccentric throw, our Trio® CT3254 - CT6080 jaw crushers are suitable for crushing large size materials in bulk quantities, including tough ores, concrete recycling and river stones. In their bolted or welded construction, the machines feature a low carbon steel, welded main frame together with a rugged eccentric shaft, high strength steel side plates, and cast front walls. The discharge setting adjustments are hydraulically actuated with a power control unit. Hydraulic nuts, with an adjustment lever, are designed to provide an operator-friendly adjustment interface. (CT4254 pictured below).

Jaw Crushers Heavy Duty Main Frame

1. Cast steel front wall
2. Structural steel side wall plate
3. Pitman saddle
4. Cross support
5. Cast steel rear wall
6. Structural steel side wall plate
7. Main frame dowel pins
8. Main frame bolts
9. Main frame locking nuts

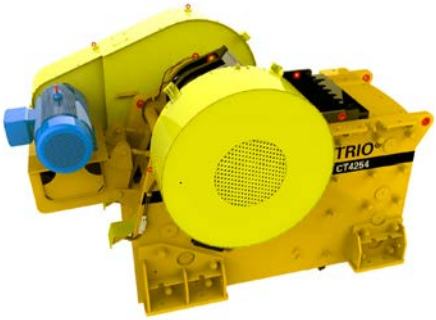

Results driven

When operators of a gold ore project in Mexico needed a complete crushing solution they relied on our versatile and cost effective Trio® wheel portable plants.

Our customised, turn-key solution featured a powerful Trio® jaw crusher wheel plant to complete the primary crushing functions, as well as other Trio® equipment for screening and secondary crushing applications.

On-site the plant was successfully wheeled into place and, due to the long term nature of the project, all tyres and wheels were removed for preservation.

Equipment

- CT3254 jaw crusher
- Two TIO 8202 inclined screens
- TC66 standard cone crusher
- Two 6202TTH horizontal screens
- Two TC51 shorthead cone crushers
- 16 conveyors

Capacity

750mtph

Our Trio® CT and CTHT series jaw crushers are easy to maintain, and are designed to deliver minimised downtime and maximised performance.

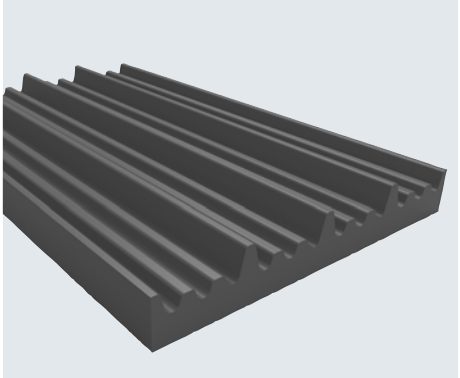

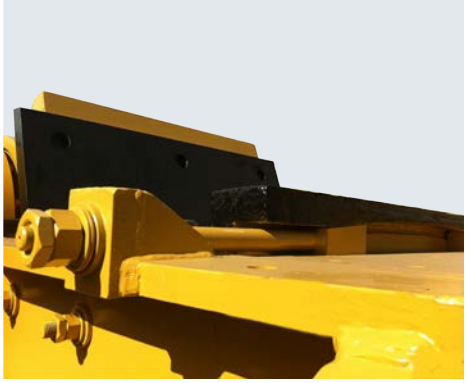

Top Left: Jaw die options vary by model.

Top Right: Tension wedges for fixed jaw dies.

Bottom Left: Advanced cheek plate bolted system with bevelled head mounting bolts.

Simple wear parts replacement

- Easy access threaded side tensioning wedges for fixed jaw dies
- An advanced cheek plate bolted system reduces the amount of time spent changing wear parts
- Reversible jaw dies provide extended wear life
- Fixed jaw dies incorporate a wrap-around design to protect the frame and to eliminate the need for additional wedges

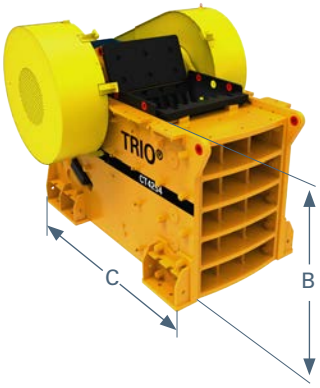

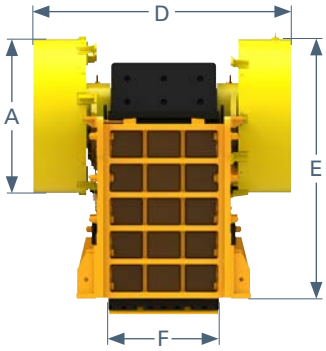

CT Series Product Range

MODEL	A	B	C	D	E	F
	mm	mm	mm	mm	mm	mm
CT1030	1,160	770	1,912	1,790	1,500	835
CT1040	1,160	770	1,964	2,040	1,500	1,085
CT1048	1,160	770	1,984	2,310	1,325	1,285
CT1252	1,170	860	2,117	2,600	1,570	1,385
CT2036	1,310	1,258	2,280	2,020	2,100	990
CT2436	1,630	1,545	2,596	1,910	2,550	990
CT2645	1,310	1,465	2,485	2,380	2,200	1,194
CT3042	1,720	1,895	3,073	2,295	2,900	1,155
NCT3042	1,285	1,715	2,557	2,290	2,350	1,130
CT3054	1,540	1,640	2,781	2,700	2,560	1,436
CT3254	1,760	1,670	3,034	2,850	2,660	1,436
CT3648	1,810	1,902	3,753	2,890	3,065	1,310
CT4254	1,900	2,254	4,102	3,230	3,290	1,482
CT4763	2,120	2,715	4,585	3,675	3,880	1,730
CT6080	2,960	3,132	6,335	4,170	4,800	2,150

CT Series Typical Physical Properties

MODEL	FEED OPENING	WEIGHT		CSS		CAPACITY		SPEED	FEED SIZE		POWER	
	mm x mm	kg	lbs	mm	in	mtph	stph	rpm	mm	in	kw	hp
CT1030	250×750	6,000	13,228	25-90	1-3.6	23-60	25-65	300	210	8.4	30	40
CT1040	250×1,000	6,911	15,236	25-90	1-3.6	30-79	30-85	300	210	8.4	37	50
CT1048	250×1,200	8,258	18,206	25-90	1-3.6	35-95	40-105	300	210	8.4	55	75
CT1252	320×1,300	10,800	23,810	25-90	1-3.6	50-130	55-140	265	250	10	55	75
CT2036	500×900	11,700	25,794	50-125	2-5	80-220	85-240	250	400	16	55	75
CT2436	600×900	14,800	32,628	75-190	3-7.6	120-350	130-385	250	500	20	75	100
CT2645	660×1,140	18,000	39,683	75-180	3-7.2	155-500	170-600	280	530	21.2	90	125
CT3042	750×1,060	24,900	54,895	75-180	3-7.2	200-500	220-550	250	630	25.2	110	150
NCT3042	750×1,060	20,321	44,800	75-200	3-8	150-500	165-550	270	630	25.2	110	150
CT3054	750×1,350	24,100	53,131	75-200	3-8	240-570	265-625	260	600	24	132	175
CT3254	800×1,370	28,913	63,742	75-180	3-7.2	240-570	265-625	250	650	26	132	175
CT3648	900×1,200	43,321	95,506	100-250	4-10	300-850	330-935	225	750	30	160	200
CT4254	1,060×1,370	58,152	128,203	125-250	5-10	400-900	440-990	220	900	36	200	300
CT4763	1,200×1,600	81,620	179,941	150-300	6-12	520-1,180	570-1,300	200	1,020	40.8	250	350
CT6080	1,500×2,000	148,000	326,284	175-310	7-12.4	675-1,575	740-1,730	200	1,300	52	400	500

NOTE: Results may vary depending on hardness of materials, feed material gradation, moisture content, friability, RPM required power installed, and application. Please consult Weir Minerals for specific capacity for your application.

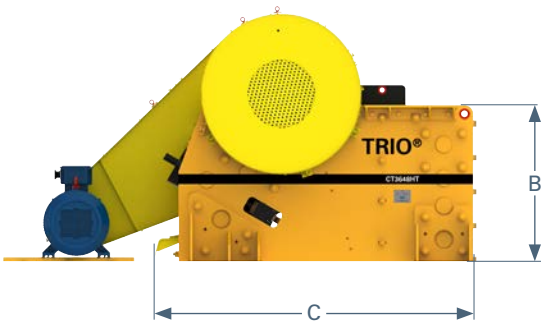

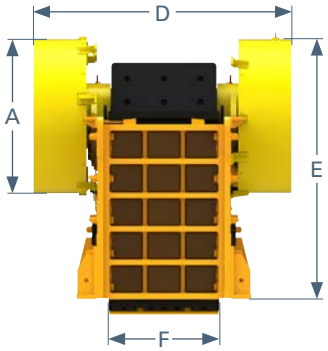

CTHT Series Product Range

MODEL	A	B	C	D	E	F
	mm	mm	mm	mm	mm	mm
CTHT2036	1,310	1,258	2,474	2,020	2,100	990
CTHT2436	1,630	1,510	2,651	1,910	2,550	990
CTHT2645	1,310	1,465	2,768	2,380	2,200	1,194
CTHT3042	1,720	1,895	3,110	2,295	2,900	1,155
CTHT3054	1,540	1,640	2,800	2,700	2,560	1,436
CTHT3254	1,760	1,670	3,150	2,850	2,660	1,436
CTHT3648	1,810	1,902	3,714	2,890	3,065	1,310
CTHT4254	1,900	2,254	4,284	3,230	3,290	1,482
CTHT4763	2,120	2,715	4,615	3,675	3,880	1,730
CTHT6080	2,960	3,132	6,435	4,170	4,800	2,150

CTHT Series Typical Physical Properties

MODEL	FEED OPENING	WEIGHT		CSS		CAPACITY		SPEED	FEED SIZE		POWER	
	mm x mm	kg	lbs	mm	in	mtph	stph	rpm	mm	in	kw	hp
CTHT2036	500×900	11,973	26,396	50-112	2-4.5	80-210	90-230	250	400	16	55	75
CTHT2436	600×900	14,721	32,454	70-190	3-7.6	110-350	120-385	250	500	20	75	100
CTHT2645	660×1,140	18,319	40,386	115-220	4.5-8.8	155-500	170-550	280	530	21.2	90	125
CTHT3042	750×1,060	25,200	55,556	75-180	3-7.2	200-500	220-550	250	630	25.2	110	150
CTHT3054	750×1,350	25,100	55,336	75-200	3-8	240-570	265-625	260	600	24	132	175
CTHT3254	800×1,370	30,200	66,580	75-180	3-7.2	240-570	265-625	250	650	26	132	175
CTHT3648	900×1,200	46,309	102,094	100-250	4-10	300-850	330-935	225	750	30	160	200
CTHT4254	1,060×1,370	61,102	134,707	125-250	5-10	400-900	440-990	220	900	36	200	300
CTHT4763	1,200×1,600	84,120	185,453	150-300	6-12	520-1,180	570-1,300	200	1,020	40.8	250	350
CTHT6080	1,500×2,000	152,000	335,102	175-310	7-12.4	675-1,575	740-1,730	200	1,300	52	400	500

NOTE: Results may vary depending on hardness of materials, feed material gradation, moisture content, friability, RPM required power installed, and application. Please consult Weir Minerals for specific capacity for your application.

CT and CTHT Jaw Crusher Discharge Gradations (hard, average)

PRODUCT SIZE (mm/in)	SPECIFIED CLOSED SIDE SETTING																									
	38 mm/ 1.5 in		51 mm/ 2 in		64 mm/ 2.5 in		76 mm/ 3.0 in		89 mm/ 3.5 in		102 mm/ 4.0 in		114 mm/ 4.5 in		127 mm/ 5 in		152 mm/ 6 in		178 mm/ 7 in		203 mm/ 8 in		229 mm/ 9 in		254 mm/ 10 in	
	hard	avg	hard	avg	hard	avg	hard	avg	hard	avg	hard	avg	hard	avg	hard	avg	hard	avg	hard	avg	hard	avg	hard	avg	hard	avg
483/19																									100	
457/18																							100		99	
406/16																					100		98		96	
381/15																					99		97		95	
356/14																			100		98		96		92	
330/13																			99		96		93		89	100
305/12																	100		97		95		90	100	84	96
279/11																	99		96		91	100	85	97	78	91
254/10															100		97		93	100	87	98	79	91	70	85
229/9													100		98		95	100	88	97	80	92	70	85	60	77
203/8											100		98	100	96	100	90	97	81	92	70	85	60	77	52	70
179/7									100		98	100	96	98	92	97	82	92	70	85	58	76	50	68	45	60
152/6							100		97	100	95	98	90	95	84	93	70	85	57	74	48	65	43	57	39	49
127/5					100		97	100	93	98	87	96	79	90	70	85	55	72	46	62	40	52	36	47	33	39
114/4.5					98		95	98	88	94	80	89	70	85	60	75	48	62	42	53	37	45	33	39	30	35
102/4			100		96	100	90	97	81	92	70	85	60	75	52	70	43	56	37	45	33	40	29	34	27	29
89/3.5			98		92	98	82	92	70	85	58	73	50	65	45	58	38	48	33	40	29	33	26	28	24	26
76/3	100		95	100	84	93	70	85	57	72	48	62	43	55	39	49	33	38	28	32	25	27	23	24	21	22
64/2.5	97	100	87	98	70	85	55	72	46	60	40	53	34	45	33	40	28	34	24	24	22	23	20	20	19	18
51/2	90	98	70	85	52	67	43	56	37	47	33	41	29	37	27	34	23	29	20	20	19	18	17	17	16	14
44/1.75	82	89	58	76	45	58	38	49	33	40	29	36	26	32	24	30	21	26	19	18	17	16	15	14	14	13
38/1.5	70	85	48	64	39	49	33	42	28	37	25	33	23	29	21	27	19	23	17	16	15	14	14	13	13	12
32/1.25	55	70	40	55	33	43	28	36	24	33	22	30	20	25	19	24	16	19	14	14	13	13	12	12	11	11
25/1	43	56	33	44	27	36	23	30	20	28	19	26	17	22	16	20	14	17	12	12	11	12	10	11	10	10
19/0.75	33	42	25	34	21	29	19	25	17	22	15	20	14	17	13	16	11	13	10	11	9	10	9	9	8	8
13/0.5	23	33	19	25	16	23	14	19	12	17	11	14	10	13	10	12	9	10	8	8	7	8	7	7	6	6
6/0.25	14	20	11	15	10	13	9	12	8	11	7	10	7	8	6	7	6	6	5	5	5	4	5	4	4	3

CT and CTHT Jaw Crusher Capacity Chart

MODEL	CLOSED SIDE SETTING												
	38 mm/ 1.5 in	51 mm/ 2 in	64 mm/ 2.5 in	76 mm/ 3.0 in	89 mm/ 3.5 in	102 mm/ 4.0 in	114 mm/ 4.5 in	127 mm/ 5 in	152 mm/ 6 in	178 mm/ 7 in	203 mm/ 8 in	229 mm/ 9 in	254 mm/ 10 in
CT1030	23-36	34-41	44-53	51-60	53-65	-	-	-	-	-	-	-	-
CT1040	30-44	41-50	53-65	62-73	65-79	-	-	-	-	-	-	-	-
CT1048	35-53	50-60	64-78	74-88	78-95	-	-	-	-	-	-	-	-
CT1252	54-68	64-77	82-100	95-113	100-122	109-136	118-154	-	-	-	-	-	-
CT2036	-	80-92	92-110	110-120	115-135	120-155	145-180	175-220	-	-	-	-	-
CT2436	-	-	-	110-120	115-135	120-155	145-180	175-220	210-280	-	-	-	-
CT2645	-	-	-	115-155	150-190	185-225	202-242	234-284	240-330	-	-	-	-
CT3042	-	-	-	109-145	127-163	190-235	172-240	204-270	285-340	-	-	-	-
NCT3042	-	-	-	109-145	127-163	190-235	172-240	204-270	285-340	-	-	-	-
CT3054	-	-	-	-	-	200-260	240-300	280-345	320-415	390-480	470-570	-	-
CT3254	-	-	-	-	-	200-260	240-300	280-345	320-415	390-480	470-570	-	-
CT3648	-	-	-	-	-	190-250	225-270	245-315	310-365	350-435	410-495	-	-
CT4254	-	-	-	-	-	255-300	280-340	320-385	360-455	430-520	495-585	545-650	610-710
CT4763	-	-	-	-	-	-	-	365-435	410-485	475-545	535-620	600-680	665-755
CT6080	-	-	-	-	-	-	-	-	-	545-630	620-710	680-775	755-855

NOTE: All throughput capacities are indicated in metric tons per hour. Capacities are based on material of average competence with a bulk density of 1.6 metric tons per cubic meter. Capacities indicated are neither minimum or maximum capacities. Capacities will vary with feed size, material flow characteristics and material fragmentation characteristics. Proper performance at lowest operating cost is achieved when undersized material is removed prior to crushing.

Minerals

www.minerals.weir
trio@mail.weir

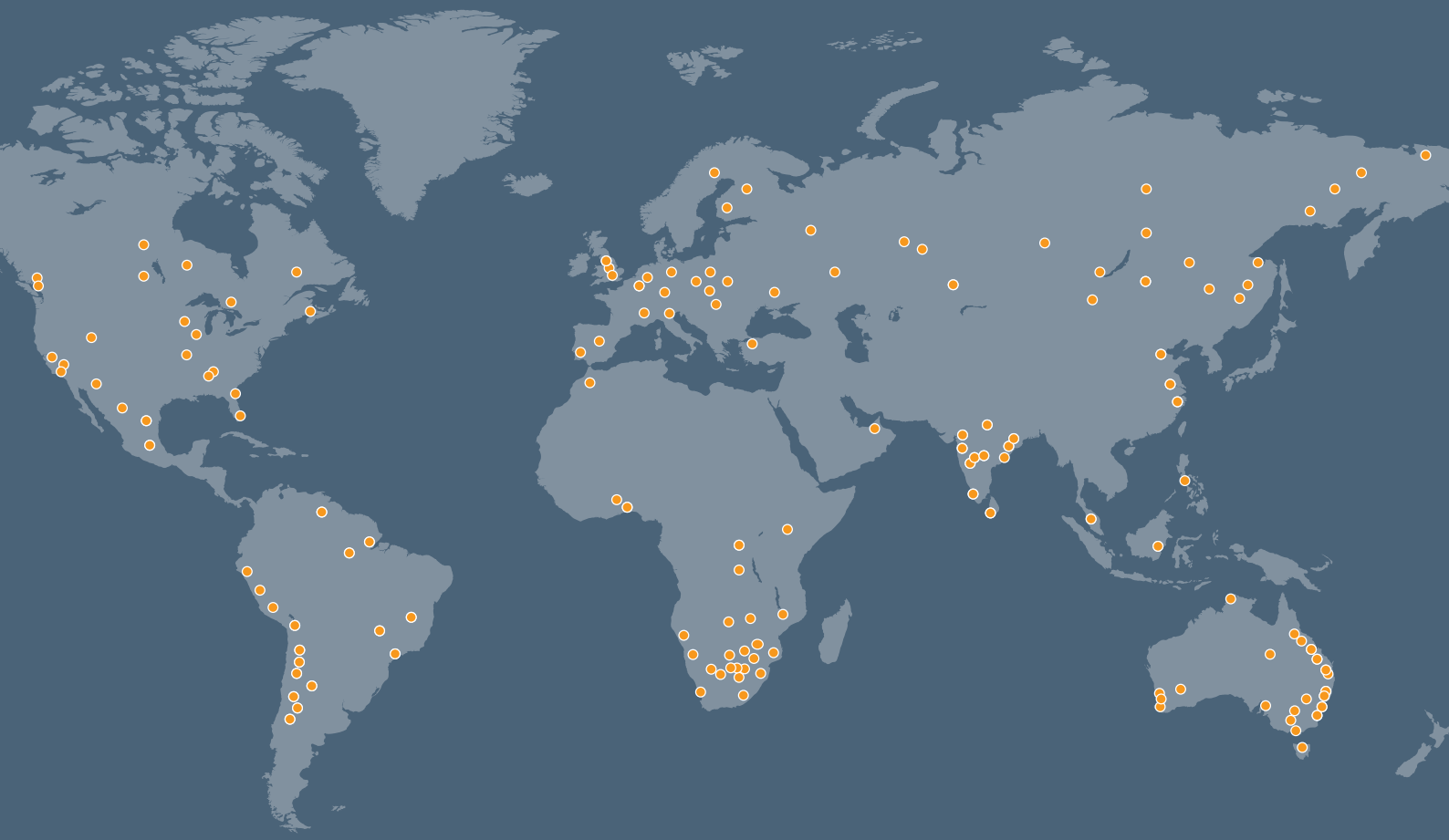

Copyright © 2016, Weir Minerals Australia Ltd. All rights reserved. TRIO is a trademark and/or registered trademark of Trio Engineered Products, Inc.; WEIR and the WEIR logo are trademarks and/or registered trademarks of Weir Engineering Services Ltd. Certain features of the technology featured in this publication may be protected by pending and granted patents in the name of The Weir Group PLC and/or one of its subsidiaries.
WMD0133/201702